brother
at your side

Japońskie hafciarki

Brother VR
Brother serii PR

brother
at your side

JAPOŃSKA made in Japan JAKOŚĆ

Seria profesjonalnych hafciarek – wszechstronnych i precyzyjnych, komfortowych w obsłudze.

Brother VR

- hafciarka 1.igłowa z polskim menu
- prędkość maks. 1000 śc./min
- pole haftu 200 x 200 mm
- wolne ramię pozwala haftować czapki, buty, plecaki, kieszonki koszul
- automatyczne nawlekanie nici to wielkie ułatwienie przy wyszywaniu haftów wielokolorowych
- celownik laserowy
- wygodny, kolorowy, dotykowy ekran
- 20 gotowych czcionek hafciarskich
- 305 wzorów haftów
- szeroki wybór akcesoriów
- bardzo prosta, czytelna obsługa

Brother PR-655

- 6 igieł
- prędkość maks. 1000 ściegów na min
- pole haftu 300 x 200 mm
- pole haftu na czapkach 50 x 130 mm
- super wygodny, duży, dotykowy ekran
- 25 gotowych fontów hafciarskich do tworzenia napisów
- celownik laserowy
- wolne ramię i wiele akcesoriów umożliwiają swobodne haftowanie na wyrobach gotowych
- komfortowy automatyczny nawlekacz
- czujnik wielkości tamborka
- bardzo prosta, czytelna obsługa

Cechy wspólne:

- prędkość maks. 1000 śc./min
- haft płaski i cylindryczny na czapkach, kieszeniach, a nawet butach
- ekskluzywny nawlekacz nici
- duży ekran ułatwiający sterowanie hafciarką
- możliwość łączenia kilku maszyn i praca w sieci
- bardzo komfortowa obsługa

Brother PR-1050X

- 10 igieł
- pole haftu 360 x 200 mm
- Visual Embroidery Placement System wizualizacja projektu w tamborku w czasie rzeczywistym
- opcjonalny tamborek 360 x 360 mm
- pole haftu na czapkach 60 x 360 mm
- prędkość maks. 1000 ściegów na min
- automatyczny nawlekacz igieł
- czujnik wielkości tamborka
- kamera video do pozycjonowania
- 37 gotowych fontów hafciarskich
- 699 wzorów haftów w pamięci
- blat dostępny w standardzie

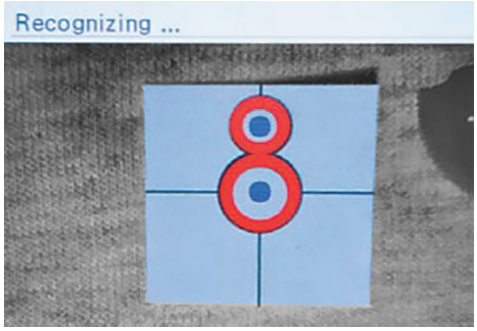

Kamerowanie pola pracy

Ekskluzywna funkcja dostępna dla serii PR-1000 pozwala zobaczyć na ekranie pole tamborka - idealne pozycjonowanie.

brother
at your side

Brother VR, PR-655, PR-1050X

to seria hafciarek w całości zaprojektowanych przez inżynierów japońskiego koncernu Brother. Ich atutem jest najwyższa kultura techniczna, komfort obsługi i ogromne możliwości wykorzystania do najróżniejszych i najtrudniejszych zadań hafciarskich.

Idealnie sprawdzają się w usługach reklamowych, dzięki optymalnie skonstruowanemu wolnemu ramieniu potrafią wykonać haft na tekstyliach gotowych – kurtkach, plecakach, butach, kieszonkach koszul... Dzięki wbudowanemu komputerowi umożliwiają projektowanie napisów i naszywek bezpośrednio w maszynie.

Hafciarki Brother są niezawodne w najwyższym stopniu.

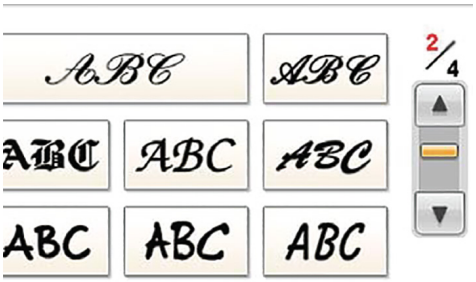

Wbudowane wzory haftów

W pamięci maszyny mamy gotowe fonty hafciarskie do tworzenia napisów, ramki i wzory do zleceń okolicznościowych.

Konstrukcja ramieniowa

Wąskie ramię i wolna przestrzeń między filarami maszyny oznacza swobodę haftowania na czapkach, butach, torbach.

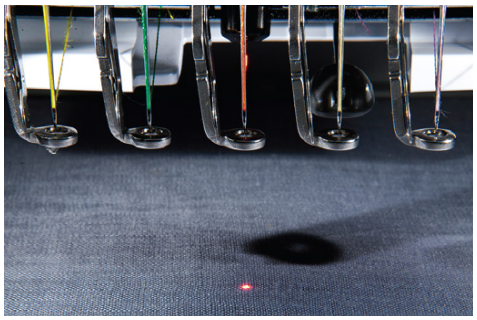

Celownik laserowy

Ta funkcja umożliwia idealne celowanie z haftem w punkt, pomaga idealnie wyszywać wzory łączone (VR, PR-655).

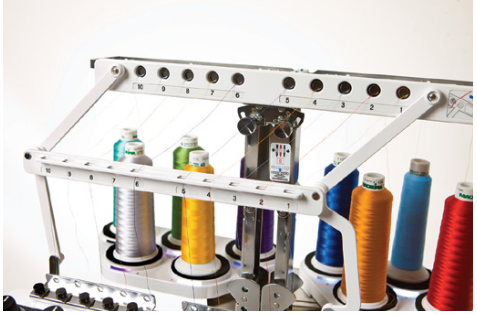

Idealne prowadzenie nici

Zapobiega plątaniu się nici i zapewnia stabilne naprężenie. System eliminuje pomyłki w doborze kolorów haftu.

Hafciarki kompaktowe

Cały swój warsztat hafciarski możesz teraz zmieścić na jednym stole – twoja pracownia może być wszędzie.

Automatyczny nawlekacz nici

To unikalna funkcja dla hafciarek przemysłowych. Skraca czas i ułatwia pracę, szczególnie dla maszyn 1. igłowych.

Blat do haftu płaskiego

Pozwala bardzo precyzyjne haftować na dużych powierzchniach lub niestabilnych materiałach.

Praca maszyn w sieci

Z programem PE-Design można sterować pracą kilku maszyn na jednym ekranie własnego komputera.

Hafciarki serii VR i PR są idealnie odporne na błędy obsługi.

Bezpieczeństwo

Swoją żywotność hafciarki zawdzięczają przemyślanemu systemowi zabezpieczeń przed awarią spowodowaną błędną obsługą.

brother
at your side

Wyposażenie dodatkowe:

Zestaw do haftu na czapkach

PRCF3 do sprawnego i precyzyjnego haftowania w polu cylindrycznym. Idealny do trudnych do haftów 3D.

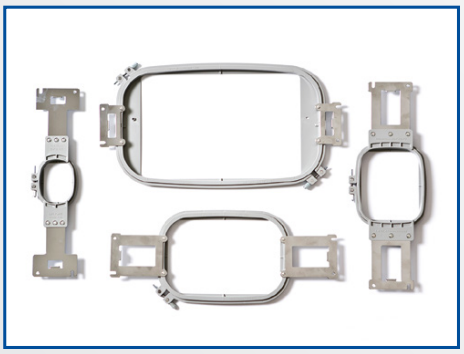

Wybór tamborów prostokątnych

Duży wybór profesjonalnych i mocnych tamborków do różnych zadań i tkanin, do pracy z blatem lub wolnym ramieniem.

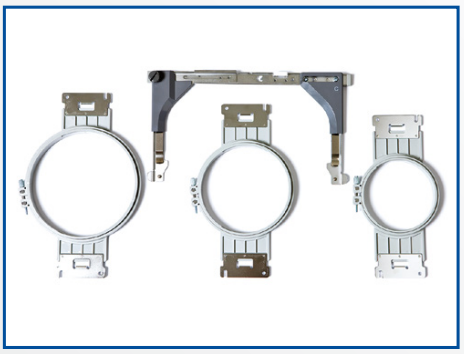

Wybór tamborów okrągłych

PRKF1 to profesjonalny osprzęt do haftu wzorów o różnej wielkości. Trzy ramki i uchwyt do mocowania w komplecie.

Ramka sprężynowa do bordiury

Idealna do haftowania skór, papieru oraz do dużych haftów łączonych. Występuje w dwóch wielkościach do VR i serii PR.

Tamborek do haftu na butach

Umożliwia cenioną szczególnie przez młodych sportowców personalizację obuwia. Pole haftu to 45 x 24 mm.

Tamborek do haftu na gotowych kieszonkach koszul wizytowych

Unikalny tamborek cylindryczny do haftu w wąskich tunelach jak kieszonki koszul.

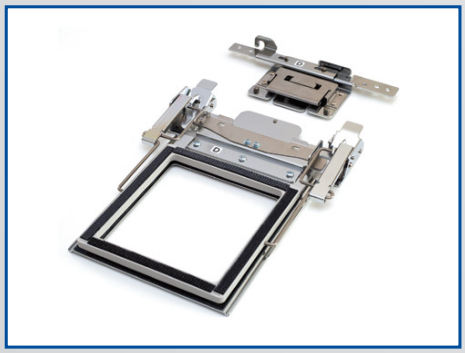

Ramka sprężynowa

Do haftu na trudnych materiałach lub w trudnych miejscach - kieszenie, torby, czapraki. Różne okienka - do wyboru.

Tamborek do frotek/skarpetek

PRH60 to bardzo użyteczna mała ramka do trudnych haftów, jak te na frotkach, czy skarpetkach. Pole haftu 60 x 40 mm.

Programy do projektowania haftów

PED-10 to wszechstronny program w wersji profesjonalnej. PED PLUS 2 to jego wersja uproszczona z polskim menu.

Kontakt:

sklep.emb.com.pl

TRZY LATA GWARANCJI 3 TRZY LATA GWARANCJI

maszyny brother.pl