Instrukcja obsługi

Hafciarka

Product Code (Kod produktu): 884-T23

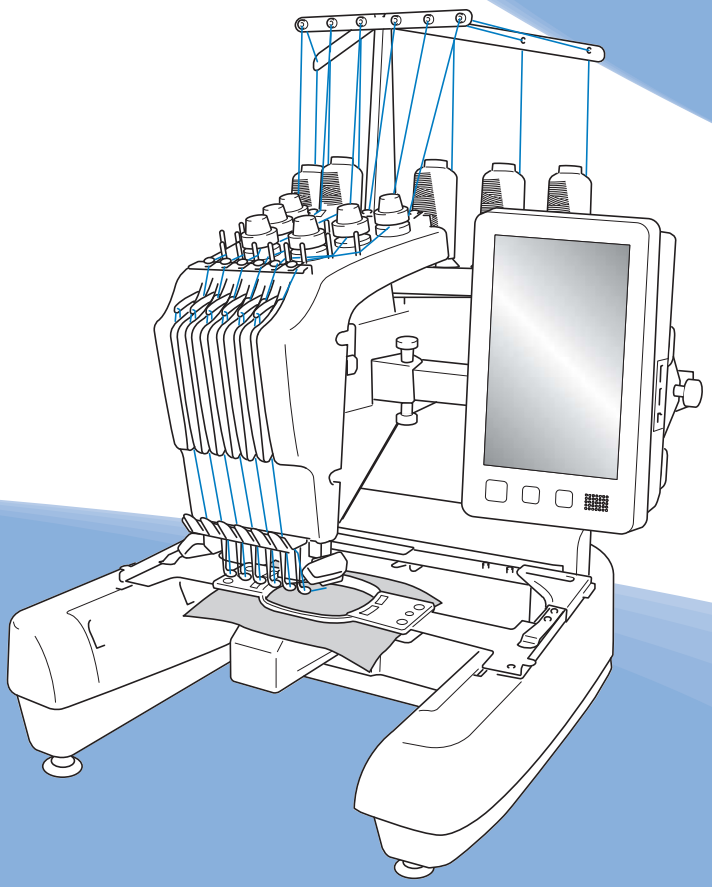

Przed przystąpieniem do używania maszyny zapoznaj się z niniejszym dokumentem.
Zalecamy zachowanie tego dokumentu na przyszłość i przechowywanie go w dostępnym miejscu.

WPROWADZENIE

Dziękujemy za zakup tej maszyny. Przed przystąpieniem do użytkowania maszyny należy dokładnie zapoznać się z rozdziałem „WAŻNE INSTRUKCJE DOTYCZĄCE BEZPIECZEŃSTWA”, a następnie przeczytać informacje dotyczące prawidłowej obsługi i poszczególnych funkcji w niniejszym podręczniku.
Ponadto, po zapoznaniu się z treścią niniejszego podręcznika, należy umieścić go w łatwo dostępnym miejscu.
Nieprzestrzeganie tych instrukcji może spowodować zwiększone ryzyko obrażeń ciała lub szkód materialnych, w tym w wyniku pożaru, porażenia prądem, poparzeń lub uduszenia.

WAŻNE INSTRUKCJE DOTYCZĄCE BEZPIECZEŃSTWA

Należy zapoznać się z niniejszymi instrukcjami dotyczącymi bezpieczeństwa przed przystąpieniem do użytkowania maszyny.

⚠NIEBEZPIECZEŃSTWO

- Aby zmniejszyć ryzyko porażenia prądem elektrycznym:

1 Zawsze należy odłączać maszynę z gniazda natychmiast po zakończeniu jej używania, na czas czyszczenia, podczas wykonywania wszelkich regulacji serwisowych opisanych w niniejszym podręczniku oraz w przypadku pozostawienia maszyny bez kontroli.

⚠OSTRZEŻENIE

- Aby zmniejszyć niebezpieczeństwo oparzeń, pożaru, porażenia prądem i obrażeń ludzi:

2 Podczas smarowania maszyny, a także podczas przeprowadzania wszelkich wymienionych w instrukcji obsługi, należy zawsze odłączać hafciarkę od źródła zasilania.

- Aby odłączyć maszynę, należy przełączyć włącznik zasilania do położenia „O”, a następnie przytrzymać wtyczkę i wyciągnąć ją z gniazda. Nie należy ciągnąć za przewód.
- Maszynę należy podłączać bezpośrednio do gniazda elektrycznego. Nie używać przedłużaczy.
- Zawsze odłączać maszynę w razie przerwy w dostawie prądu.

3 Zagrożenia elektryczne:

- Maszynę należy podłączyć do źródła napięcia przemiennego o parametrach podanych na tabliczce znamionowej. Nie należy podłączać jej do źródła napięcia stałego lub przetwornicy. Jeśli nie są znane parametry posiadanego źródła zasilania, należy skontaktować się z wykwalifikowanym elektrykiem.
- Maszyna jest przeznaczona do użytku wyłącznie w kraju zakupu.

4 Nigdy nie należy używać hafciarki, jeżeli przewód lub wtyczka są uszkodzone, maszyna nie pracuje prawidłowo, doszło do jej upuszczenia, uszkodzenia lub kontaktu z wodą. Należy oddać maszynę do najbliższego autoryzowanego sprzedawcy lub serwisu firmy Brother w celu inspekcji, naprawy, regulacji elektrycznej lub mechanicznej.

- Aby uniknąć porażenia prądem lub pożaru; nie używać uszkodzonej wtyczki lub luźnego gniazda elektrycznego i upewnić się, że wtyczka przewodu zasilającego jest włożona całkowicie i bezpiecznie.
- Jeżeli podczas przechowywania lub użytkowania maszyny stwierdzone zostaną nietypowe stany, takie jak nieprzyjemny zapach, przegrzanie, odbarwienie lub odkształcenie, należy natychmiast przerwać użytkowanie i odłączyć przewód zasilający.
- Podczas transportowania maszyny należy unosić ją za dolne części. Przytrzymywanie opakowania maszyny w jakimkolwiek innym miejscu podczas transportu może spowodować jej uszkodzenie lub wysunięcie z opakowania, co może doprowadzić do obrażeń ciała.
- Podczas podnoszenia maszyny nie należy wykonywać gwałtownych ani niekontrolowanych ruchów, gdyż może to doprowadzić do odniesienia obrażeń pleców lub kolan.
- Podczas transportu maszyny nie należy dotykać panelu sterowania, prowadnika nici ani innych elementów, gdyż może to doprowadzić do odniesienia obrażeń.

5 Zawsze utrzymywać czystość obszaru roboczego:

- Nie należy uruchamiać maszyny, jeżeli otwory wentylacyjne nie są drożne. Otwory wentylacyjne maszyny należy zabezpieczyć przed gromadzeniem się ścinków, kurzu i luźnej tkaniny.
- Nie należy używać przedłużaczy. Maszynę należy podłączać bezpośrednio do gniazda elektrycznego.
- Do żadnego z otworów nie należy wrzucać lub wkładać żadnego przedmiotu.
- Należy trzymać palce z daleka od otworów maszyny, jak te w pobliżu wózka, gdyż nieostrożność może być przyczyną obrażeń.
- Nie należy używać hafciarki w miejscach, gdzie używane są aerozole (rozpylacze) lub gdzie podawany jest tlen.
- Nie używać maszyny w pobliżu źródła ciepła, takiego jak piecyk lub żelazko; w przeciwnym razie maszyna, przewód zasilający lub haftowany materiał mogą się zapalić, skutkując pożarem lub porażeniem prądem elektrycznym.
- Nie używać maszyny w pobliżu otwartego ognia; ruch tamborka mógłby doprowadzić do zapalenia się haftowanej tkaniny.

- Nie ustawiać maszyny na niestabilnej powierzchni, jak np. niestabilny lub pochyły stół, ponieważ hafciarka może spaść i spowodować obrażenia.
- Podczas zakładania lub zdejmowania tamborka lub innego dołączonego akcesorium, bądź podczas konserwacji maszyny, należy uważać, aby nie uderzyć maszyny swoim ciałem lub jakąkolwiek jego częścią.

6 Podczas haftowania wymagane jest zachowanie szczególnej ostrożności:

- Zawsze zwracać szczególną uwagę na igłę. Nie należy używać wygiętych lub uszkodzonych igieł.
- Należy trzymać palce z daleka od wszystkich ruchomych części. Obszar wokół igły wymaga szczególnej uwagi.
- Podczas pracy maszyny należy trzymać ręce z dala od kasety igielnicy i wszystkich ruchomych części w pobliżu kasety igielnicy; w przeciwnym razie może dojść do obrażeń ciała.
- W przypadku wykonywania wszelkich regulacji w obszarze igły, jak np. wymiana igły, należy ustawić włącznik maszyny w położeniu „O" w celu jej wyłączenia.
- Nie używać uszkodzonej lub nieodpowiedniej płytki ściegowej, ponieważ może to doprowadzić do złamania igły.

7 Maszyna nie jest zabawką:

- Jeśli maszyna jest używana przez dzieci lub gdy dzieci są w pobliżu, należy zachować szczególną ostrożność.
- Ta maszyna nie nadaje się do użytkowania przez małoletnie dzieci lub osoby niedołężne bez nadzoru.
- Należy zwrócić uwagę na małe dzieci, aby zapewnić, że maszyna nie będzie przez nie używana jako zabawka.
- Nie używać dołączonych nożyczek lub noża do szwów w sposób, do którego nie są one przeznaczone. Ponadto, podczas tworzenia otworu za pomocą noża do szwów nie umieszczać rąk ani palców w miejscu cięcia, gdyż nóż może się ześlizgnąć i spowodować obrażenia.
- Plastikową torbę, w której została dostarczona maszyna, należy przechowywać w miejscu niedostępnym dla dzieci lub poddać utylizacji. Ze względu na niebezpieczeństwo uduszenia, nie dopuścić do tego, aby dzieci bawiły się torbą.
- Nie należy używać na zewnątrz.

8 Aby przedłużyć okres użytkowania:

- Maszynę należy przechowywać w miejscu, które nie jest narażone na bezpośrednie działanie promieni słonecznych i wilgoci. Nie należy używać ani przechowywać maszyny w pobliżu przenośnego grzejnika, żelazka, lampy halogenowej lub innych gorących przedmiotów.
- Do czyszczenia maszyny nie należy używać środków czyszczących ani rozpuszczalników organicznych, takich jak rozcieńczalnik, eter naftowy lub alkohol. W przeciwnym razie warstwa wykończeniowa może się odkleić lub zarysować.
- Podczas wymiany lub instalacji jakichkolwiek podzespołów, igły, stopki dociskowej lub innych części należy sprawdzić procedury podane w instrukcji obsługi, aby zapewnić prawidłową instalację.

9 Naprawy lub regulacje:

- Nie podejmować prób demontażu, naprawy lub modyfikacji maszyny w żaden sposób, gdyż grozi to ryzykiem pożaru, porażenia prądem lub odniesieniem obrażeń.
- W razie uszkodzenia sygnalizatora świetlnego wymagana jest jego wymiana przez autoryzowanego sprzedawcę firmy Brother.
- W przypadku wadliwego działania lub konieczności regulacji należy najpierw zastosować się do tabeli rozwiązywania problemów zamieszczonej na końcu niniejszej instrukcji obsługi, aby samodzielnie dokonać inspekcji i regulacji maszyny. Jeżeli problem nadal występuje, należy skontaktować się z lokalnym autoryzowanym sprzedawcą produktów firmy Brother.

Maszyna powinna być używana wyłącznie w sposób opisany w niniejszej instrukcji.

Należy używać akcesoriów zalecanych przez producenta, wymienionych w niniejszej instrukcji.

Należy używać kabla USB dołączonego do maszyny.

Treść niniejszej instrukcji i specyfikacje produktu mogą ulec zmianie bez powiadomienia.

Więcej informacji o produkcie można znaleźć na stronie www.brother.com

ZACHOWAJ TĘ INSTRUKCJĘ. Ta maszyna jest przeznaczona wyłącznie do użytku domowego.

DO UŻYTKOWNIKÓW W KRAJACH NIEBĘDĄCYCH CZŁONKAMI CENELEC

To urządzenie nie jest przeznaczone do użycia przez osoby z ograniczoną sprawnością ruchową, czuciową lub umysłową (w tym dzieci) lub niedysponujące odpowiednim doświadczeniem i wiedzą bez nadzoru lub przeszkolenia w dziedzinie użytkowania urządzenia ze strony osoby odpowiedzialnej za bezpieczeństwo. Nie należy zostawiać dzieci bez dozoru w pobliżu urządzenia, aby nie dopuścić do zabawy z urządzeniem.

DO UŻYTKOWNIKÓW W KRAJACH CZŁONKOWSKICH CENELEC

Urządzenie może być używane przez dzieci od 8 lat wzwyż oraz przez osoby o obniżonych możliwościach fizycznych, sensorycznych lub umysłowych lub nie posiadające doświadczenia ani odpowiedniej wiedzy, pod warunkiem, że pracują pod nadzorem lub zostały poinstruowane o zasadach bezpiecznego użytkowania urządzenia i są świadome możliwych zagrożeń. Dzieci nie powinny się bawić urządzeniem. Czyszczenie oraz czynności konserwacyjne nie powinny być wykonywane przez dzieci bez nadzoru.

INFORMACJE DOTYCZĄCE WYŁĄCZNIE UŻYTKOWNIKÓW Z WIELKIEJ BRYTANII, IRLANDII, MALTY I CYPRU

WAŻNE

- W przypadku wymiany bezpiecznika instalowanego we wtyczce, skorzystaj z zatwierdzonego przez ASTA bezpiecznika typu BS 1362, tzn.

  oznaczonego symbolem ⟨ASTA⟩ i o natężeniu identycznym z zaznaczonym na wtyczce.
- Zawsze zakładaj pokrywę bezpiecznika. Nigdy nie korzystaj z wtyczek bez pokrywy bezpiecznika.
- Jeśli dostępne gniazdko elektryczne nie jest przystosowane do wtyczki dostarczonej wraz z maszyną, skontaktuj się z autoryzowanym sprzedawcą produktów firmy Brother w celu uzyskania odpowiedniego przewodu.

Deklaracja zgodności (tylko Europa i Turcja)

My, Brother Industries, Ltd. 15-1 Naeshiro-cho, Mizuho-ku, Nagoya 467-8561 Japonia, oświadczamy, że ten produkt jest zgodny z zasadniczymi wymaganiami wszystkich odpowiednich dyrektyw i przepisów obowiązujących we Wspólnocie Europejskiej.

Deklarację zgodności można pobrać ze strony Brother support. Odwiedź support.brother.com

Deklaracja zgodności dla dyrektywy RE 2014/53/UE (tylko Europa i Turcja) (Dotyczy modeli z interfejsami radiowymi)

My, Brother Industries, Ltd. 15-1 Naeshiro-cho, Mizuho-ku, Nagoya 467-8561 Japonia, oświadczamy, że produkty te są zgodne z wymaganiami dyrektywy RE 2014/53/UE. Deklarację zgodności można pobrać ze strony Brother support. Odwiedź support.brother.com

Bezprzewodowa sieć LAN (tylko modele z funkcją bezprzewodowej sieci LAN)

Ta maszyna obsługuje interfejs bezprzewodowy.
Pasmo (pasma) częstotliwości: 2400-2483,5 MHz
Maksymalna moc częstotliwości radiowej transmitowana w paśmie (pasmach) częstotliwości: Mniej niż 20 dBm (e.i.r.p)

Bezpieczeństwo pracy z laserami

Norma IEC 60825-1

Maszyna jest produktem laserowym Klasy 1, zgodnie z definicją określoną w normach IEC 60825-1:2007 i IEC 60825-1:2014.

Moc wyjściowa wiązki laserowej emitowanej przez laser zainstalowany w maszynie jest ograniczona do bezpiecznego poziomu. Jednak maszyna posiada moc 6-miliwatów, emituje fale o długości 630-640 nanometrów; równoległy kąt rozbieżności wynosi 6-12, prostopadły kąt rozbieżności wynosi 28-40 stopni; zastosowano diody laserowe InGaAlP. Dlatego w wyniku demontażu lub modyfikacji maszyny może dojść do obrażeń oczu.
W maszynie zastosowano środki ostrożności, aby zapobiec ewentualnemu narażeniu operatora na wiązkę laserową.

⚠ UWAGA

- **Laser maszyny wyposażony jest w diodę laserową klasy 3B. Lasera nie wolno otwierać pod żadnym pozorem.**
- **Używanie elementów sterujących, regulowanie lub wykonywanie procedur innych niż określone w niniejszej instrukcji może skutkować narażeniem na niebezpieczne promieniowanie.**

UMOWA LICENCYJNA

Do niniejszej maszyny dołączono dane, oprogramowanie i/lub dokumentację (łącznie „TREŚCI"), które są własnością firmy Brother Industries, Ltd. („BROTHER"). KORZYSTAJĄC Z TREŚCI, KLIENT AKCEPTUJE WARUNKI NINIEJSZEJ UMOWY. Firma BROTHER pozostaje właścicielem wszystkich praw do TREŚCI i do kopii TREŚCI zawartych w tym zestawie. TREŚCI są licencjonowane (a nie sprzedane) użytkownikowi („KLIENT") zgodnie z warunkami i postanowieniami niniejszej Umowy.

KLIENT posiada licencję, aby:

- Używać TREŚCI w połączeniu z hafciarką do tworzenia haftu.
- Używać TREŚCI w połączeniu z hafciarką, którą KLIENT posiada lub używa, pod warunkiem, że TREŚCI nie są używane na więcej niż jednej hafciarce w jednym czasie.

Z zastrzeżeniem odmiennych postanowień w niniejszej Umowie, KLIENT nie może:

- Dopuszczać, aby więcej niż jedna kopia TREŚCI była dostępna do użycia w danej chwili.
- Odtwarzać, modyfikować, publikować, rozpowszechniać, sprzedać, wynajmować, podlicencjonować lub w inny sposób udostępniać TREŚCI innym osobom.
- Rozpowszechniać, wynajmować, podlicencjonować, wydzierżawić, sprzedać, przenieść lub scedować karty multimedialnej lub TREŚCI.
- Dekompilować, dezasemblować lub w inny sposób odtwarzać kod źródłowy TREŚCI ani pomagać w tym innym osobom.
- Zmieniać, tłumaczyć, modyfikować ani dokonywać adaptacji TREŚCI lub jakiejkolwiek ich części do celów biznesowych, handlowych lub przemysłowych.
- Sprzedawać lub w inny sposób rozpowszechniać HAFT utworzony dzięki użyciu TREŚCI Z OZNACZENIEM OKREŚLONYCH INFORMACJI O PRAWACH AUTORSKICH POD NAZWĄ JAKICHKOLWIEK STRON TRZECICH INNYCH NIŻ FIRMA BROTHER (np. „©DISNEY").

Firma BROTHER zachowuje wszystkie prawa, które nie zostały wyraźnie przyznane KLIENTOWI w niniejszym dokumencie.

Żadne z postanowień niniejszej umowy nie stanowi zrzeczenia się praw przez firmę BROTHER w ramach jakiegokolwiek prawa. Niniejsza umowa podlega przepisom prawa obowiązującego w Japonii.

Wszystkie zapytania dotyczące niniejszej Umowy należy kierować w formie pisemnej pocztą na adres: Brother Industries, Ltd., 1-1-1 Kawagishi, Mizuho-ku, Nagoya 467-8561, Japonia, do wiadomości: P&H business division Sales and Marketing Dept.

ETYKIETY OSTRZEGAWCZE

Na maszynie znajdują się następujące etykiety ostrzegawcze. Należy przestrzegać środków ostrożności opisanych na etykietach.

Rozmieszczenie etykiet

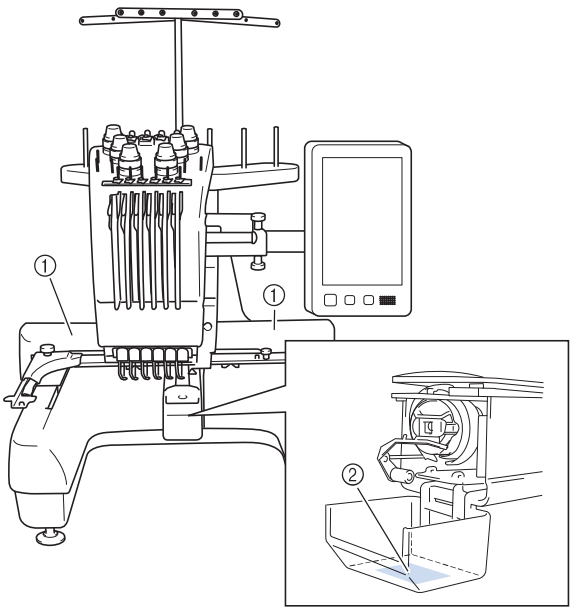

①

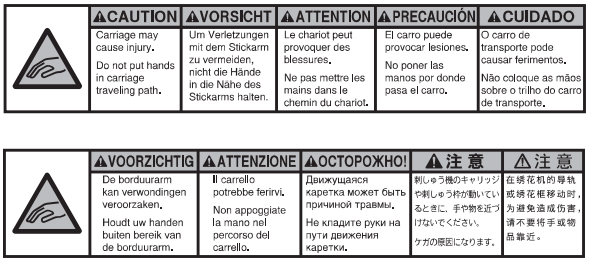

⚠CAUTION	⚠VORSICHT	⚠ATTENTION	⚠PRECAUCIÓN	⚠CUIDADO
Carriage may cause injury. Do not put hands in carriage traveling path.	Um Verletzungen mit dem Stickarm zu vermeiden, nicht die Hände in die Nähe des Stickarms halten.	Le chariot peut provoquer des blessures. Ne pas mettre les mains dans le chemin du chariot.	El carro puede provocar lesiones. No poner las manos por donde pasa el carro.	O carro de transporte pode causar ferimentos. Não coloque as mãos sobre o trilho do carro de transporte.

⚠VOORZICHTIG	⚠ATTENZIONE	⚠ОСТОРОЖНО!	⚠注 意	⚠注 意
De borduurarm kan verwondingen veroorzaken. Houdt uw handen buiten bereik van de borduurarm.	Il carrello potrebbe ferirvi. Non appoggiate la mano nel percorso del carrello.	Движущаяся каретка может быть причиной травмы. Не кладите руки на пути движения каретки.	刺しゅう機のキャリッジや刺しゅう枠が動いているときに、手や物を近づけないでください。 ケガの原因になります。	在绣花机的导轨或绣花框移动时，为避免造成伤害，请不要将手或物品靠近。

②

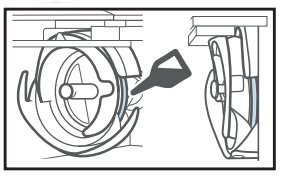

Raz dziennie przed uruchomieniem hafciarki należy nasmarować zaczep kroplą oleju.

ZNAKI HANDLOWE

WPA™ i WPA2™ są znakami towarowymi Wi-Fi Alliance®.

Wszelkie nazwy handlowe i nazwy produktów firm pojawiające się na produktach Brother, w powiązanych dokumentach i wszelkich innych materiałach, są znakami towarowymi lub zastrzeżonymi znakami towarowymi tych firm.

UWAGI DOTYCZĄCE LICENCJONOWANIA OPEN SOURCE

Niniejszy produkt zawiera oprogramowanie typu Open Source.
Aby zapoznać się z uwagami dotyczącymi licencjonowania typu Open Source, należy przejść do sekcji pobierania instrukcji na stronie głównej danego modelu, znajdującej się na stronie Brother support: http://s.brother/cpban/ .

COPYRIGHT I LICENCJA

Produkt zawiera oprogramowanie opracowane przez następującego producenta:
©2008 Devicescape Software, Inc.

ŚRODKI OSTROŻNOŚCI W PRZYPADKU POŁĄCZENIA BEZPRZEWODOWEGO

Należy upewnić się, że podczas łączenia urządzenia z Internetem używany jest router lub zapora sieciowa, aby chronić urządzenie przed nieautoryzowanym dostępem z Internetu.

Spis treści

NAZWY PODZESPOŁÓW MASZYNY 8
Akcesoria w zestawie 9
Akcesoria, które są dołączone w niektórych krajach lub regionach 11
Akcesoria opcjonalne 11
USTAWIANIE MASZYNY 13
Środki ostrożności podczas ustawiania i transportu 13
Ustawianie maszyny 15
Regulacja pozycji panelu sterowania 16
Przygotowanie zespołu prowadzenia nici 16
Przygotowanie trzpienia szpulki 17
Montaż uchwytu tamborka 17
WŁĄCZANIE MASZYNY 18
STEROWANIE ZA POMOCĄ SIECI BEZPRZEWODOWEJ 20
Operacje dostępne za pośrednictwem bezprzewodowego połączenia sieciowego 20
Bezprzewodowe połączenie sieciowe 21
PRZYGOTOWANIE DO ROZPOCZĘCIA HAFTOWANIA 23
Odtworzenie filmu instruktażowego 23
Zdejmowanie bębenka 23
Instalacja szpulki dolnej 24
Instalacja bębenka 24
Wybór wzoru haftu 25
Objaśnienie funkcji przycisków na ekranie edycji wzorów 28
Sprawdzanie widoku podglądu 31
ROZPOCZYNANIE HAFTOWANIA 32
Mocowanie tkaniny na tamborku 32
Mocowanie tamborka do maszyny 33
Objaśnienie funkcji przycisków na ekranie ustawień haftowania 34
Sprawdzenie igielnic i kolorów nici 36
Nawlekanie górnej nici 37
Nawlekanie nici na igłę 39
Rozpoczynanie haftowania 40
Objaśnienie funkcji przycisków na ekranie haftowania 40
Zdejmowanie tamborka 42
BLOKADA 43
Blokada admina 43
Blokada operatora 43
ANEKS 44
Regulacja naprężenia nici dolnej 44
Regulacja naprężenia górnej nici 46
Wymiana igły 46
Smarowanie chwytacza 47
Smarowanie igielnic 48
Czyszczenie haczyka 49
Czyszczenie okolicy płytki ściegowej 50
Czyszczenie prowadników nici 51
Czyszczenie tarczy napięcia 51
Podstawowe ustawienia 52
UŻYWANIE OPCJONALNEGO NAWIJACZA SZPULKI DOLNEJ 54
Opcjonalny nawijacz szpulki dolnej wraz z akcesoriami 54
Ustawianie opcjonalnego nawijacza szpulki dolnej 55
Podłączanie zasilacza 55
Nawijanie szpulki dolnej 55
AKTUALIZACJA OPROGRAMOWANIA MASZYNY 58
Aktualizacji oprogramowania za pomocą sieci bezprzewodowej LAN 58
Aktualizacja oprogramowania za pomocą nośnika USB 59

NAZWY PODZESPOŁÓW MASZYNY

INFORMACJA

- Proszę upewnić się, że zainstalowana jest najnowsza wersja oprogramowania. Patrz „AKTUALIZACJA OPROGRAMOWANIA MASZYNY” na stronie 58.

■ Podzespoły główne

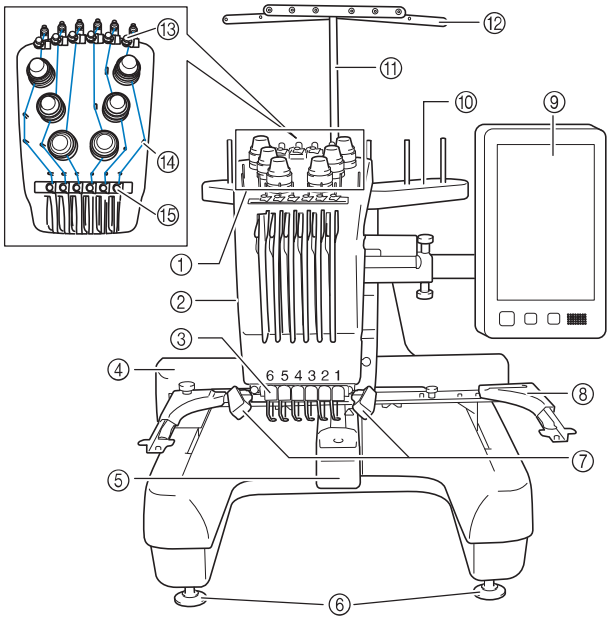

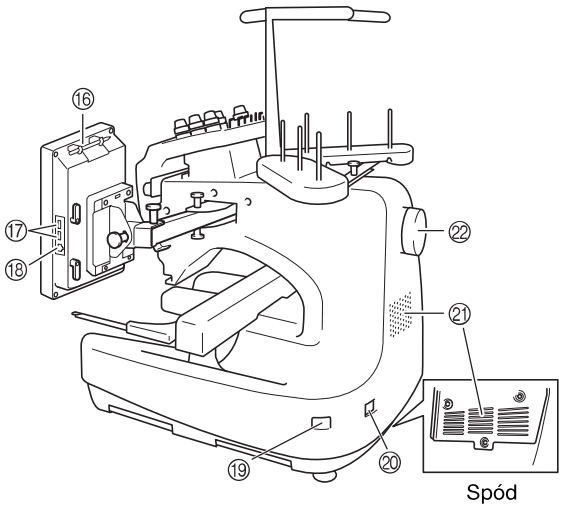

Spód

① **Pokrętła regulacji naprężenia nici**

② **Kaseta igielnicy**
Przemieszcza się w lewo i prawo, aby przesunąć igłę do pozycji haftowania.

③ **Prowadnik dolnej nici**

④ **Wózek**
Do wózka należy przymocować tamborek. Po włączeniu maszyny lub podczas haftowania wózek porusza się do przodu, do tyłu, w lewo i w prawo.

⑤ **Osłona haczyka/haczyk**

⑥ **Stopki**

⑦ **Lampka hafciarki**
Jasność lampki hafciarki można regulować na ekranie ustawień.

⑧ **Uchwyt tamborka**

⑨ **Panel sterowania**

⑩ **Trzpień szpulki**

⑪ **Wspornik zespołu prowadzenia nici**

⑫ **Prowadnik nici**

⑬ **Prowadnik górnej nici**

⑭ **Trzpienie prowadnika nici**

⑮ **Prowadnik środkowej nici**

⑯ **Uchwyt na pióro dotykowe**
Uchwyt na pióro dotykowe służy do przechowywania pióra dotykowego, gdy nie jest on używany.

⑰ **Port USB do nośników**
Aby przesłać wzory z/na nośnik USB, podłącz go bezpośrednio do portu USB.

⑱ **Port USB do łączenia z komputerem**
Aby zaimportować/wyeksportować wzory między komputerem a maszyną, podłącz kabel USB do portu USB.

⑲ **Główny wyłącznik zasilania**
Naciśnij główny wyłącznik zasilania, aby włączyć („**I**”) lub wyłączyć („O”) maszynę.
Nie należy włączać zasilania krótko po jego wyłączeniu. Przed ponownym włączeniem zasilania zalecane jest odczekanie 5 sekund.

⑳ **Gniazdo przewodu zasilającego**

㉑ **Otwory wentylacyjne**
Otwory wentylacyjne umożliwiają cyrkulację powietrza wokół silnika. Nie zakrywać otworów wentylacyjnych podczas użytkowania maszyny.

㉒ **Pokrętło**
Obrót pokrętła powoduje podniesienie lub opuszczenie igły. Należy pamiętać, aby obracać pokrętło w kierunku panelu wyświetlacza LCD.

■ Panel sterowania

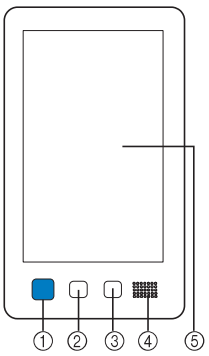

① Przycisk „Start/Stop”
Naciśnięcie przycisku „Start/Stop” powoduje uruchomienie lub zatrzymanie maszyny. Podświetlenie i kolor przycisku zmieniają się w zależności od warunków pracy maszyny.

Podświetlony na czerwono	:	Maszyna nie może rozpocząć haftowania
Migający na zielono	:	Maszyna może rozpocząć haftowanie
Podświetlony na zielono	:	Maszyna haftuje
Migający na pomarańczowo	:	Maszyna może przeciąć nić
Wyłączony	:	Maszyna jest wyłączona

② Przycisk przycinania nici
Naciśnięcie przycisku przycinania nici pozwala przyciąć górną i dolną nić.

③ Przycisk automatycznego nawlekania nici
Naciśnięcie przycisku automatycznego nawlekania nici pozwala nawlec nić na igłę.

④ Głośnik

⑤ Wyświetlacz LCD (panel dotykowy)
Dotknięcie przycisków wyświetlonych na panelu dotykowym umożliwia wybór i edycję wzorów oraz potwierdzenie różnych informacji.

Akcesoria w zestawie

Po otwarciu opakowania należy sprawdzić, czy w zestawie znajdują się wszystkie poniższe akcesoria. Jeśli któregoś z elementów brakuje lub jest uszkodzony, skontaktuj się z autoryzowanym sprzedawcą firmy Brother.

	Nazwa części Numer katalogowy
1. 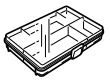	**Pojemnik na akcesoria** XC6482-051
2. 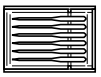	**Zestaw igieł × 2** XC6469-001
3.	**Nawinięta szpulka dolna × 6** XH3619-001
4.	**Siatka na szpulkę × 6** S34455-000
5.	**Nóż do szwów** XF4967-001
6.	**Nożyczki** XF2052-001
7.	**Pęseta** XC6542-051
8.	**Pióro dotykowe** XA9940-051
9.	**Narzędzie do wymiany igieł (nawlekacz)** XF2212-101
10.	**Pokrywa płytki ściegowej** XC6499-151
11.	**Podkładka dystansowa (na maszynie)** XF1978-001
12.	**Wkrętak krzyżakowy** XC6543-051
13.	**Wkrętak standardowy** X55468-051
14.	**Wkrętak imbusowy** XC5159-051

	Nazwa części Numer katalogowy
15.	**Śrubokręt 3-drożny** XH4670-001
16.	**Klucz 13 mm × 10 mm** XC6159-051
17.	**Smarownica** D01H2M-001 (Korea) D01H2N-001 (pozostałe kraje)
18.	**Szczotka do czyszczenia** X59476-051
19.	**Ciężarek (L)** XC5974-151
20.	**Podkładka pod szpulkę × 6** XC7134-051
21.	**Nasadka szpulki × 6** 130012-057
22.	**Kabel USB** XD1851-051
23. 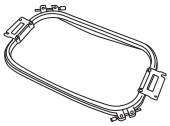	**Tamborek (bardzo duży)** **300 mm (szer.) × 200 mm (wys.)** **(11-3/4 cala (szer.) × 7-7/8 cala (wys.))** PRH300 (obie Ameryki) PRH300: XG6645-001 (Europa) PRH300CN: 115D02E6019 (Chiny) PRH300: 115D02E7019 (pozostałe kraje)
24.	**Tamborek (duży)** **180 mm (szer.) × 130 mm (wys.)** **(7-1/8 cala (szer.) × 5-1/8 cala (wys.))** PRH180 (obie Ameryki) PRH180: XG6647-001 (Europa) PRH180CN: 115D02E6018 (Chiny) PRH180: 115D02E7018 (pozostałe kraje)
25.	**Tamborek (średni)** **100 mm (szer.) × 100 mm (wys.)** **(4 cale (szer.) × 4 cale (wys.))** PRH100 (obie Ameryki) PRH100: XG6649-001 (Europa) PRH100CN: 115D02E6017 (Chiny) PRH100: 115D02E7017 (pozostałe kraje)
26.	**Tamborek (mały)** **60 mm (szer.) × 40 mm (wys.)** **(2-3/8 cala (szer.) × 1-1/2 cala (wys.))** PRH60 (obie Ameryki) PRH60: XG6651-001 (Europa) PRH60CN: 115D02E6020 (Chiny) PRH60: 115D02E7020 (pozostałe kraje)
27.	**Kanwa hafciarska (bardzo duża)** **300 mm (szer.) × 200 mm (wys.)** **(11-3/4 cala (szer.) × 7-7/8 cala (wys.))** XC5704-051

	Nazwa części Numer katalogowy
28.	**Kanwa hafciarska (duża)** **180 mm (szer.) × 130 mm (wys.)** **(7-1/8 cala (szer.) × 5-1/8 cala (wys.))** XC5721-051
29.	**Kanwa hafciarska (średnia)** **100 mm (szer.) × 100 mm (wys.)** **(4 cale (szer.) × 4 cale (wys.))** XC5759-051
30.	**Kanwa hafciarska (mała)** **60 mm (szer.) × 40 mm (wys.)** **(2-3/8 cala (szer.) × 1-1/2 cala (wys.))** XC5761-051
31.	**Uchwyt tamborka A** **(z białymi osłonami narożnikowymi)** XF2222-001
32.	**Uchwyt tamborka B** **(z jasnoszarymi osłonami narożnikowymi)** XF2223-001
33. 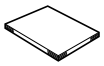	**Instrukcja obsługi** Niniejsza instrukcja
34. 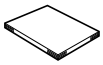	**Skrócona instrukcja obsługi** Odwiedź autoryzowanego dealera firmy Brother.
35. 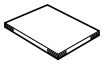	**Przewodnik projektowania haftów** Odwiedź autoryzowanego dealera firmy Brother.
36.	**Przewód zasilający** Odwiedź autoryzowanego dealera firmy Brother.
37.	**Bębenek (na maszynie)** XC7206-001

Przypomnienie

- Dołączone pióro dotykowe do panelu dotykowego można przechowywać w odpowiednim uchwycie na pióro dotykowe w tylnej części panelu sterowania. (strona 8)

Akcesoria, które są dołączone w niektórych krajach lub regionach

	Nazwa części Numer katalogowy
1. 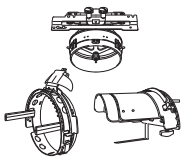	**Zestaw ramki do mocowania czapek z daszkiem** PRCF3 (obie Ameryki) PRCF3: XE2158-201 (Europa) PRCF3CN: 115D02E6002 (Chiny) PRCF3: 115D02E7002 (pozostałe kraje)
2. 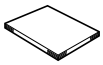	**Przewodnik projektowania haftów (dodatkowy)** Odwiedź autoryzowanego dealera firmy Brother.
3. 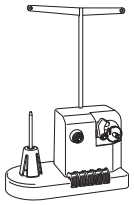	**Zestaw nawijacza szpulki dolnej (Patrz strona 54.)** PRBW1

Akcesoria opcjonalne

Wymienione niżej części są dostępne w sprzedaży jako akcesoria opcjonalne.

	Nazwa części Numer katalogowy
1. 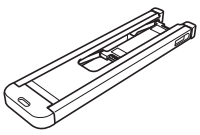	**Stolik do tamborka do haftu cylindrycznego** PRTT1 (obie Ameryki) PRTT1: D01FAF-001 (Europa) PRTT1CN: 115K02E6002 (Chiny) PRTT1AP: 115K02E7002 (pozostałe kraje)
2. 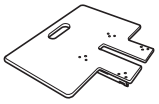	**Szeroki stolik** PRWT1 (obie Ameryki) PRWT1: XG6731-001 (Europa) PRWT1CN: 115K02E6001 (Chiny) PRWT1: 115K02E7001 (pozostałe kraje)
3. 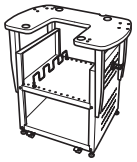	**Stojak hafciarski** PRNSTD2 (obie Ameryki) VRPRNSTD: XG3199-001 (Europa) VRPRNSTDCN: 115Z05E6005 (Chiny) VRPRNSTD: 115Z05E7005 (pozostałe kraje)
4. 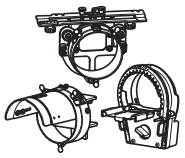	**Zestaw płaskiej ramki do mocowania czapek z daszkiem** PRCF5 (obie Ameryki) PRCF5: D01FAB-001 (Europa) PRCF5CN: 115D02E600J (Chiny) PRCF5AP: 115D02E700J (pozostałe kraje)

	Nazwa części Numer katalogowy
5. 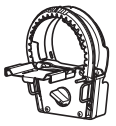	**Płaska ramka do mocowania czapek z daszkiem 130 mm (szer.) × 60 mm (wys.) (5-1/8 cala (szer.) × 2-3/8 cala (wys.))** PRCFH5 (obie Ameryki) PRCFH5: D01FA5-001 (Europa) PRCFH5CN: 115D02E600G (Chiny) PRCFH5AP: 115D02E700G (pozostałe kraje)
6. 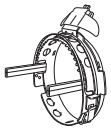	**Ramka do mocowania czapek z daszkiem 130 mm (szer.) × 60 mm (wys.) (5-1/8 cala (szer.) × 2-3/8 cala (wys.))** PRCFH3 (obie Ameryki) PRCFH3: XG6695-001 (Europa) PRCFH3: 115D02E7008 (pozostałe kraje)
7. 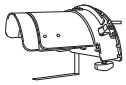	**Ogranicznik (do ramki do mocowania czapek z daszkiem (PRCFH1/PRCFH2/PRCFH3))** PRCFJ2 (obie Ameryki) PRCFJ2: XG6661-001 (Europa) PRCFJ2: 115D02E7009 (pozostałe kraje)
8. 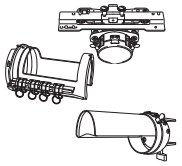	**Zestaw tamborka cylindrycznego** PRCL1 (obie Ameryki) PRCL1: XG6697-001 (Europa) PRCL1CN: 115D02E6011 (Chiny) PRCL1: 115D02E7011 (pozostałe kraje)
9. 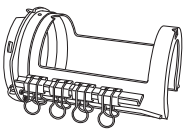	**Tamborek cylindryczny 90 mm (szer.) × 80 mm (wys.) (3-1/2 cala (szer.) × 3 cale (wys.))** PRCLH1 (obie Ameryki) PRCLH1: XG6699-001 (Europa) PRCLH1: 115D02E7010 (pozostałe kraje)
10. 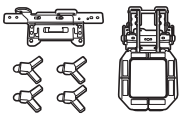	**Zestaw uniwersalnego tamborka magnetycznego M 100 mm (szer.) × 100 mm (wys.) (4 cale (szer.) × 4 cale (wys.))** PRVMFMKIT (obie Ameryki) PRVMFMKIT: D01XJY-001 (Europa) PRVMFMKITCN: 115D02E600M (Chiny) PRVMFMKITAP: 115D02E700M (pozostałe kraje)
11. 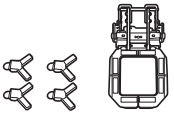	**Uniwersalny tamborek magnetyczny M 100 mm (szer.) × 100 mm (wys.) (4 cale (szer.) × 4 cale (wys.))** PRVMFM (obie Ameryki) PRVMFM: D01XK7-001 (Europa) PRVMFMCN: 115D02E600N (Chiny) PRVMFMAP: 115D02E700N (pozostałe kraje)
12. 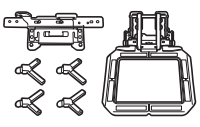	**Zestaw uniwersalnego tamborka magnetycznego L 180 mm (szer.) × 130 mm (wys.) (7-1/8 cala (szer.) × 5-1/8 cala (wys.))** PRVMFLKIT (obie Ameryki) PRVMFLKIT: D01XHD-001 (Europa) PRVMFLKITCN: 115D02E600P (Chiny) PRVMFLKITAP: 115D02E700P (pozostałe kraje)
13. 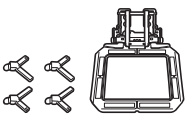	**Uniwersalny tamborek magnetyczny L 180 mm (szer.) × 130 mm (wys.) (7-1/8 cala (szer.) × 5-1/8 cala (wys.))** PRVMFL (obie Ameryki) PRVMFL: D01XHM-001 (Europa) PRVMFLCN: 115D02E600L (Chiny) PRVMFLAP: 115D02E700L (pozostałe kraje)

	Nazwa części Numer katalogowy
14. 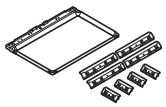	**Magnetyczna ramka skrzydłowa 360 mm (szer.) × 200 mm (wys.) (14 cali (szer.) × 7-7/8 cala (wys.))**
	PRMS360 (obie Ameryki) PRMS360: D01FAN-001 (Europa) PRMS360CN: 115D02E600K (Chiny) PRMS360AP: 115D02E700K (pozostałe kraje) * Obszar haftowania: 300 mm (szer.) × 200 mm (wys.) (11-3/4 cala (szer.) × 7-7/8 cala (wys.))
15. 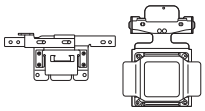	**Zestaw tamborka magnetycznego 50 mm (szer.) × 50 mm (wys.) (2 cale (szer.) × 2 cale (wys.))**
	PRMHA50 (obie Ameryki) PRMFA50: XG8593-001 (Europa) PRMFA50AP: 115D02E700E (pozostałe kraje)
16. 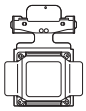	**Tamborek magnetyczny 50 mm (szer.) × 50 mm (wys.) (2 cale (szer.) × 2 cale (wys.))**
	PRMH50 (obie Ameryki) PRMF50: XG8597-001 (Europa) PRMF50AP: 115D02E700F (pozostałe kraje)
17. 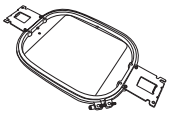	**Tamborek do pikowania 200 mm (szer.) × 200 mm (wys.) (7-7/8 cala (szer.) × 7-7/8 cala (wys.))**
	PRPQF200 (obie Ameryki) PRPQF200: XG6727-001 (Europa) PRPQF200CN: 115D02E6025 (Chiny) PRPQF200: 115D02E7025 (pozostałe kraje)
18. 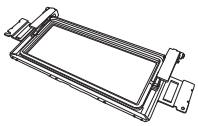	**Tamborek do obrzeży 300 mm (szer.) × 100 mm (wys.) (11- 3/4 cala (szer.) × 4 cale (wys.))**
	PRPBF1 (obie Ameryki) PRPBF1: XG6729-001 (Europa) PRPBF1CN: 115D02E6022 (Chiny) PRPBF1: 115D02E7022 (pozostałe kraje)
19.	**Zestaw tamborka okrągłego**
	PRPRFK1 (obie Ameryki) PRPRFK1: XG6725-001 (Europa) PRPRFK1CN: 115D02E6029 (Chiny) PRPRFK1: 115D02E7029 (pozostałe kraje)
20.	**Tamborek okrągły (∅100 mm (4 cale))**
	PRPRF100 (obie Ameryki) PRPRF100: XG6737-001 (Europa) PRPRF100CN: 115D02E6026 (Chiny) PRPRF100: 115D02E7026 (pozostałe kraje)
21.	**Tamborek okrągły (∅130 mm (5 cali))**
	PRPRF130 (obie Ameryki) PRPRF130: XG6739-001 (Europa) PRPRF130CN: 115D02E6027 (Chiny) PRPRF130: 115D02E7027 (pozostałe kraje)
22.	**Tamborek okrągły (∅160 mm (6 cali))**
	PRPRF160 (obie Ameryki) PRPRF160: XG6741-001 (Europa) PRPRF160CN: 115D02E6028 (Chiny) PRPRF160: 115D02E7028 (pozostałe kraje)
23.	**Uchwyt tamborka C (z ciemnoszarymi osłonami narożnikowymi)**
	PRPARMC (obie Ameryki) PRPARMC: XG6743-001 (Europa) PRPARMC: 115D02E7021 (pozostałe kraje)

	Nazwa części Numer katalogowy
24. 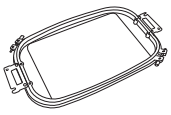	**Tamborek płaski 300 mm (szer.) × 200 mm (wys.) (11-3/4 cala (szer.) × 7-7/8 cala (wys.))**
	PRF300 (obie Ameryki) PRF300: XG6693-001 (Europa) PRF300: 115D02E7016 (pozostałe kraje)
25. 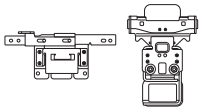	**Zestaw tamborka zaciskowego S, prostego 45 mm (szer.) × 24 mm (wys.) (1-3/4 cala (szer.) × 7/8 cala (wys.))**
	PRCLP45B (obie Ameryki) PRCLP45B: XF2251-001 (Europa) PRCLP45BCN: 115D02E6012 (Chiny) PRCLP45B: 115D02E7012 (pozostałe kraje)
26. 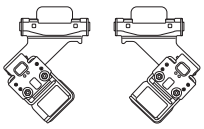	**Tamborki zaciskowe S, L i R 45 mm (szer.) × 24 mm (wys.) (1-3/4 cala (szer.) × 7/8 cala (wys.))**
	PRCLP45LR (obie Ameryki) PRCLP45LR: XF2255-001 (Europa) PRCLP45LRCN: 115D02E6013 (Chiny) PRCLP45LR: 115D02E7013 (pozostałe kraje)
27. 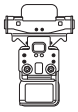	**Tamborek zaciskowy S, prosty 45 mm (szer.) × 24 mm (wys.) (1-3/4 cala (szer.) × 7/8 cala (wys.))**
	PRCLP45S (obie Ameryki) PRCLP45S: 115D02E7015 (pozostałe kraje*) * Niedostępne w Europie
28. 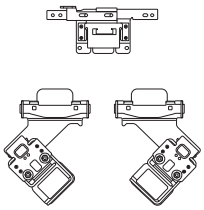	**Zestaw tamborków zaciskowych S, L i R 45 mm (szer.) × 24 mm (wys.) (1-3/4 cala (szer.) × 7/8 cala (wys.))**
	PRCLP45LRD (obie Ameryki) PRCLP45LRD: 115D02E7014 (pozostałe kraje*) * Niedostępne w Europie
29. 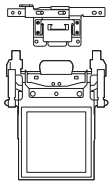	**Zestaw tamborka zaciskowego M 100mm (szer.) × 100 mm (wys.) (4 cale (szer.) × 4 cale (wys.))**
	PRCLPM1 (obie Ameryki) PRCLP100B: XG6235-001 (Europa) PRCLPM1CN: 115D02E600B (Chiny) PRCLPM1AP: 115D02E700B (pozostałe kraje)
30. 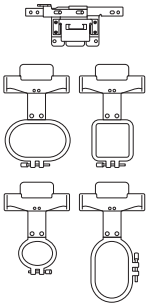	**Zestaw tamborka kompaktowego 70: 70 mm (szer.) × 41 mm (wys.) (2-3/4 cala (szer.) × 1-5/8 cala (wys.)) 50: 50 mm (szer.) × 50 mm (wys.) (2 cale (szer.) × 2 cale (wys.)) 44: 44 mm (szer.) × 38 mm (wys.) (1-3/4 cala (szer.) × 1-1/2 cala (wys.)) Orientacja pionowa: 33 mm (szer.) × 75 mm (wys.) (1-5/16 cala (szer.) × 2-15/16 cala (wys.))**
	PRHCK1 (obie Ameryki) PRSFK1: XG6209-001 (Europa) PRHCK1CN: 115D02E600A (Chiny) PRHCK1AP: 115D02E700A (pozostałe kraje)
31. 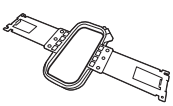	**Tamborek do rękawów 70 mm (szer.) × 200 mm (wys.) (2-3/4 cala (szer.) × 7-7/8 cala (wys.))**
	PRHSL200 (obie Ameryki) PRHSL200: XG5284-001 (Europa) PRHSL200CN: 115D02E600C (Chiny) PRHSL200AP: 115D02E700C (pozostałe kraje)

	Nazwa części Numer katalogowy
32. 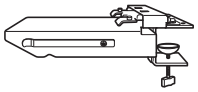	**Przyrząd do tamborka magnetycznego** PRMHJ1 (obie Ameryki) PRMFJ1: XH1533-001 (Europa) PRMFJ1AP: 115D02E700H (pozostałe kraje)
33.	**Metalowa szpulka dolna** 100376-051
34.	**Ciężarek (S)** XC6631-051

INFORMACJA

- Skontaktuj się z najbliższym autoryzowanym sprzedawcą firmy Brother, aby uzyskać kompletną listę akcesoriów do tej maszyny.

Przypomnienie

- Zawsze używać akcesoriów zalecanych dla tej maszyny.
- Wszystkie specyfikacje są prawidłowe w chwili wydruku. Należy pamiętać, że niektóre specyfikacje mogą ulec zmianie bez powiadomienia.

USTAWIANIE MASZYNY

Środki ostrożności podczas ustawiania i transportu

⚠ UWAGA

- **Temperatura otoczenia pracy powinna mieścić się w zakresie od 5 °C (40 °F) i 40 °C (104 °F). Użytkowanie maszyny w środowisku o zbyt wysokiej lub zbyt niskiej temperaturze może spowodować awarię.**
- **Maszyny nie wolno używać w miejscu narażonym na bezpośrednie działanie promieni słonecznych, ponieważ może to spowodować awarię.**
- **Maszynę należy ustawić poziomo na biurku lub stole, upewniając się, że wszystkie cztery regulowane nóżki stykają się z blatem.**
- **Nie blokuj otworów wentylacyjnych znajdujących się z tyłu maszyny oraz w tylnej-dolnej jej części, na przykład poprzez włożenie przedmiotów pod maszynę, i nie pozwól, aby ścinki lub kurz gromadziły się w otworach wentylacyjnych, w przeciwnym razie silnik maszyny może się przegrzać, powodując pożar lub uszkodzenie urządzenia.**
- Maszyna waży około 38 kg (83 lb). Transport i ustawienie maszyny powinny być wykonane przez dwie osoby.
- **Podczas transportu maszyny należy dopilnować, aby maszyna została przytrzymana przez dwie osoby w dolnej części przy wskazanych szczelinach (①). Przytrzymywanie opakowania maszyny w jakimkolwiek innym miejscu podczas transportu może spowodować jej uszkodzenie lub wysunięcie z opakowania, co może doprowadzić do obrażeń ciała.**

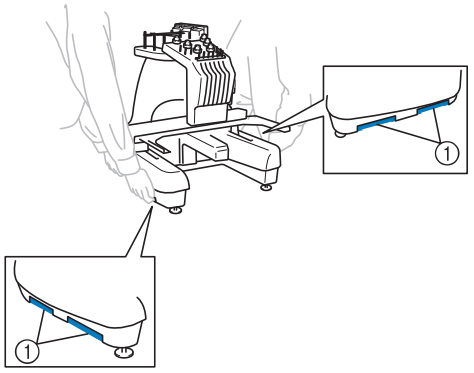

- Podczas wyładowań atmosferycznych należy wyłączyć maszynę i odłączyć przewód zasilający. Wyładowania atmosferyczne mogą spowodować uszkodzenie maszyny.
- **Nie należy podłączać przewodu zasilającego do momentu zakończenia ustawiania maszyny. W przeciwnym razie po przypadkowym naciśnięciu przycisku „Start/Stop” maszyna może niespodziewanie rozpocząć haftowanie, co może doprowadzić do obrażeń ciała.**

- **Podczas smarowania maszyny należy założyć rękawice i okulary ochronne, aby uniknąć przedostania się oleju lub smaru do oczu lub na skórę osoby obsługującej maszynę. Olej ani smar nie może dostać się do ust osoby obsługującej hafciarkę. Olej i smar należy przechowywać w miejscu niedostępnym dla dzieci.**
- **Podczas zakładania lub zdejmowania tamborka lub innego dołączonego akcesorium, bądź podczas konserwacji maszyny, należy uważać, aby nic nie przeszkadzało w ruchu części maszyny.**

⚠ UWAGA

- **W celu uniknięcia awarii i uszkodzeń nie należy ustawiać maszyny w miejscu występowania następujących zagrożeń.**
  - **Ciecze, na przykład woda**
  - **Duża ilość pyłu**
  - **Bezpośrednie działanie promieni słonecznych**
  - **Bardzo wysokie lub bardzo niskie temperatury. Temperatura otoczenia pracy hafciarki powinna mieścić się w zakresie od 5 °C (40 °F) i 40 °C (104 °F).**
  - **Niewystarczająca ilość miejsca**
  - **Przedmioty znajdujące się w zasięgu ruchu tamborka**
  - **Zablokowane otwory wentylacyjne**
  - **Niestabilna powierzchnia**
- **Nie używać przedłużaczy ani adapterów z wieloma wtyczkami, gdy podłączonych jest do nich wiele innych urządzeń.**

Ustawianie maszyny

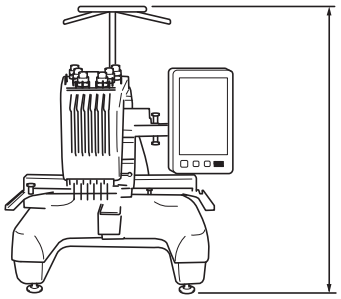

762 mm
(30 cali)

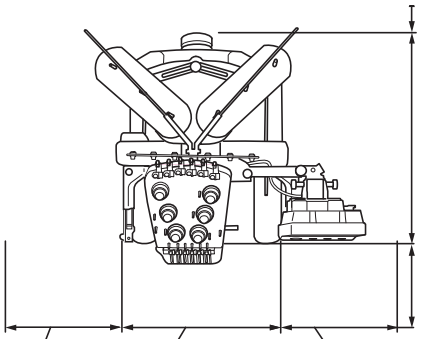

Minimum
50 mm
(2 cale)

587 mm
(23-7/64 cala)

Powyżej
350 mm
(13-3/4 cala)

Powyżej
250 mm
(9-27/32 cala)

512 mm
(20-5/32 cala)

Powyżej
250 mm
(9-27/32 cala)

1

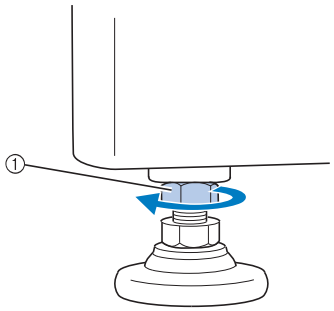

① Poluzuj nakrętkę zabezpieczającą przy użyciu dołączonego klucza.

2

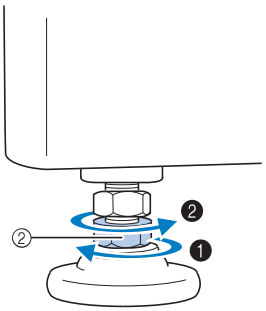

② Obróć nakrętkę nóżki regulowanej przy użyciu dołączonego klucza.

❶ Wydłużenie nóżki.

❷ Skrócenie nóżki.

3

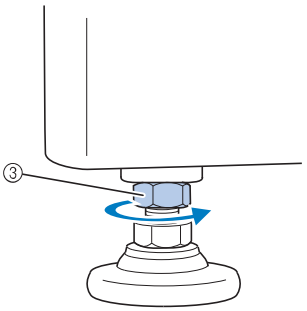

③ Po wyregulowaniu nóżek dokręć nakrętkę zabezpieczającą

Regulacja pozycji panelu sterowania

1

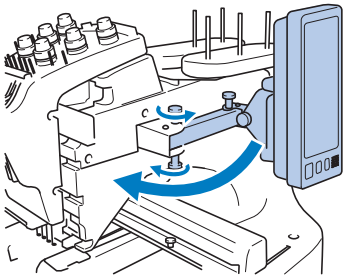

2

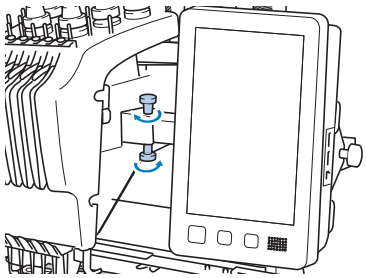

3

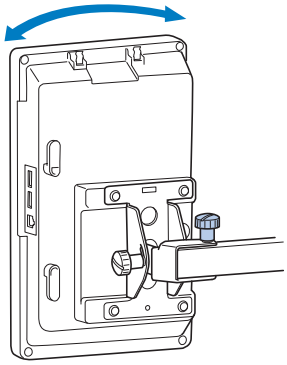

4

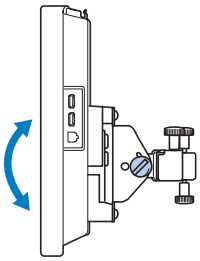

(Widok z boku)

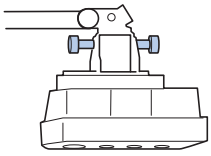

(Widok z góry)

Przygotowanie zespołu prowadzenia nici

1

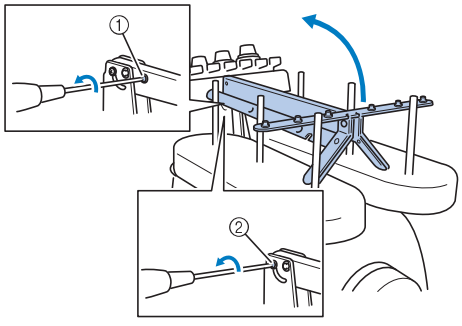

① Wyjmij.
② Poluzuj.

2

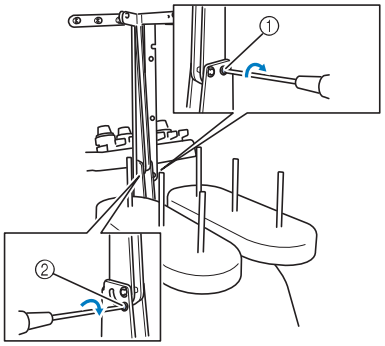

① Włóż i dokręć.
② Dokręć szczelnie.

3

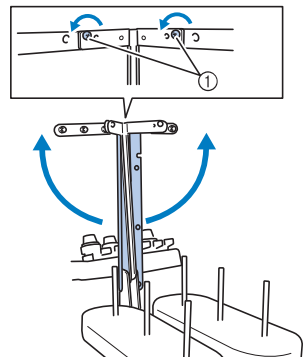

① Poluzuj.

4

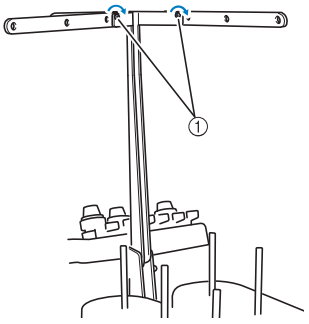

① Dokręć szczelnie.

Przygotowanie trzpienia szpulki

1

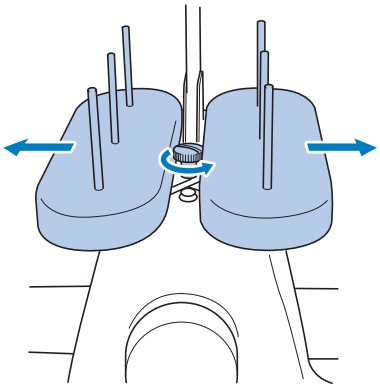

2

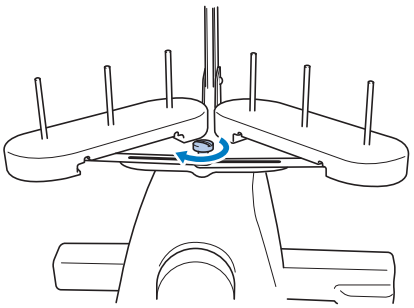

Montaż uchwytu tamborka

1

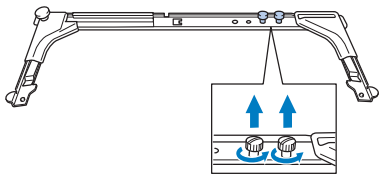

2

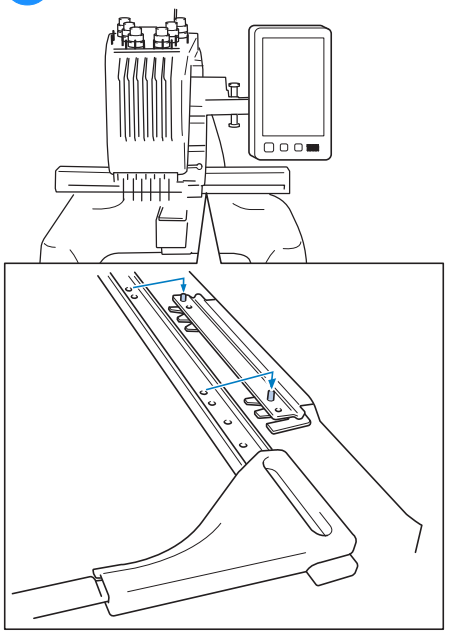

3

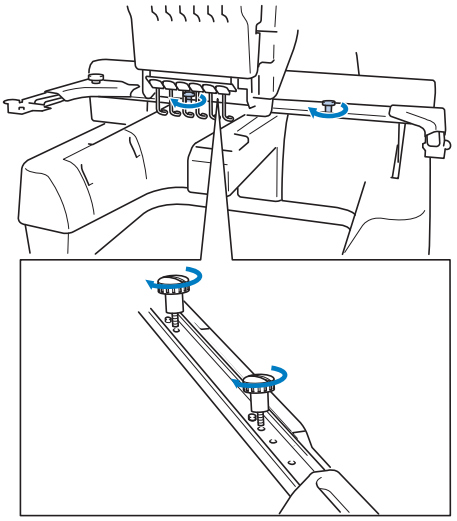

WŁĄCZANIE MASZYNY

⚠ OSTRZEŻENIE

- Hafciarka powinna być zasilana wyłącznie z domowej sieci elektrycznej. Użycie innych źródeł zasilania może spowodować pożar, porażenie prądem lub zepsucie maszyny.
- Należy się upewnić, że wszystkie wtyczki przewodu zasilającego są prawidłowo włożone do gniazdka elektrycznego i gniazda przewodu odbiorczego maszyny. W przeciwnym razie może dojść do pożaru lub porażenia prądem elektrycznym.
- Nie podłączać wtyczki przewodu zasilającego do gniazda elektrycznego, które jest w złym stanie.
- W przypadku wystąpienia jakiejkolwiek z poniższych sytuacji należy wyłączyć maszynę i odłączyć przewód zasilający. W przeciwnym wypadku może dojść do pożaru, porażenia prądem lub uszkodzenia maszyny.
  - Jeżeli nikogo nie ma w pobliżu maszyny.
  - Po zakończonej pracy.
  - Jeśli podczas haftowania wystąpiła przerwa w dostawie zasilania.
  - Jeśli maszyna nie działa prawidłowo, na przykład jeśli przewód zasilający jest luźny lub przecięty.
  - Podczas burzy z wyładowaniami atmosferycznymi.

⚠ UWAGA

- Należy używać przewodu zasilającego dołączonego do tej maszyny.
- Nie należy podłączać maszyny za pomocą przedłużaczy lub rozgałęźników, do których podłączone są jakiekolwiek inne urządzenia, ponieważ może to spowodować pożar lub porażenie prądem.
- Nie należy podłączać lub odłączać przewodu zasilającego mokrymi rękami, ponieważ może to spowodować porażenie prądem.
- Podczas odłączania przewodu zasilającego należy najpierw wyłączyć maszynę, a następnie przytrzymać gniazdo i odłączyć przewód. Wyciąganie przewodu może spowodować jego uszkodzenie, pożar lub porażenie prądem.
- Przewód zasilający nie może być przecięty, uszkodzony, przerabiany, silnie skręcony, naciągnięty, poskręcany czy pozawijany. Poza tym nie wolno umieszczać na przewodzie żadnych ciężkich przedmiotów ani narażać go na działanie wysokiej temperatury. Może to spowodować uszkodzenie przewodu, pożar lub porażenie prądem. W przypadku uszkodzenia przewodu zasilającego lub jego wtyczki należy wyłączyć maszynę i przekazać ją do najbliższego autoryzowanego sprzedawcy firmy Brother w celu dokonania niezbędnych napraw.
- Jeśli maszyna nie będzie używana przez dłuższy czas, należy odłączyć przewód zasilający z gniazda. W przeciwnym przypadku może dojść do pożaru.

1

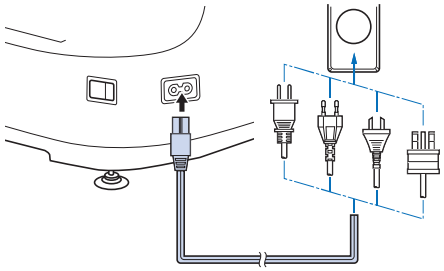

2

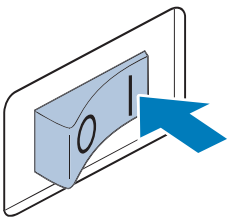

3

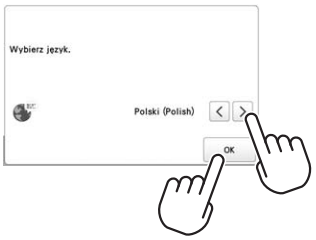

4 **Ustaw zegar.**

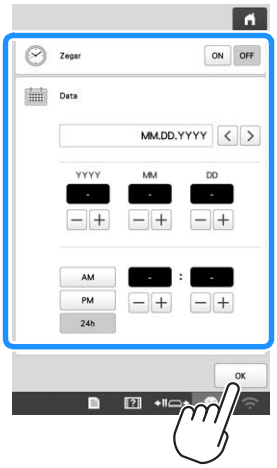

5

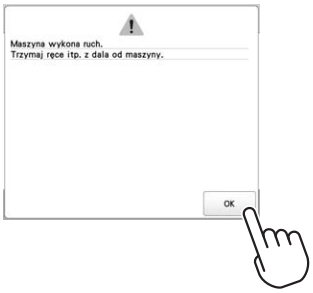

Czynności 3 i 4 są wymagane tylko podczas pierwszego włączenia maszyny.

W celu wyłączenia maszyny:

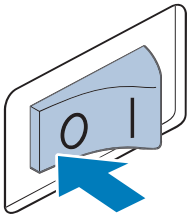

STEROWANIE ZA POMOCĄ SIECI BEZPRZEWODOWEJ

Operacje dostępne za pośrednictwem bezprzewodowego połączenia sieciowego

Maszyna obsługuje bezprzewodowe połączenie sieciowe. Po podłączeniu maszyny do sieci bezprzewodowej, dostępne będą następujące przydatne operacje.

INFORMACJA

- Podłącz maszynę i komputer, smartfon lub inne urządzenie inteligentne do tej samej sieci.

- Wygodnie sprawdź stan pracy maszyny ze swojego inteligentnego urządzenia za pomocą dedykowanej aplikacji mobilnej (My Stitch Monitor).

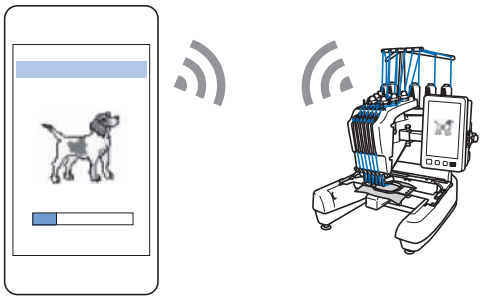

- Pobierz plik aktualizacyjny bezpośrednio do maszyny.

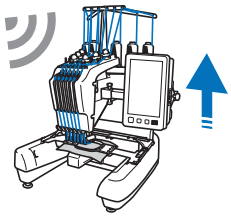

- Prześlij bezprzewodowo wzór haftu z komputera do maszyny za pomocą dedykowanej aplikacji Windows (Design Database Transfer).
  Aplikację można pobrać z następującego adresu URL:
  http://s.brother/cabkb/

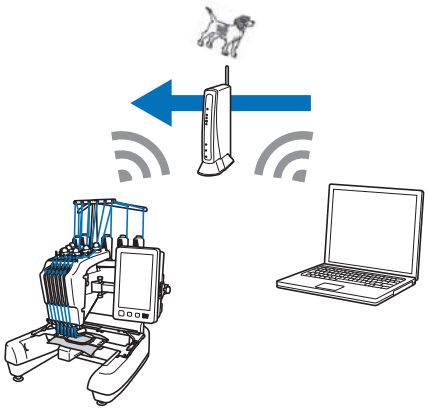

- Prześlij bezprzewodowo do maszyny wzór haftu edytowanego na komputerze za pomocą oprogramowania do edycji haftu (PE-DESIGN wersja 11 lub nowsza). Prześlij też wzór haftu edytowany na maszynie do programu PE-DESIGN.

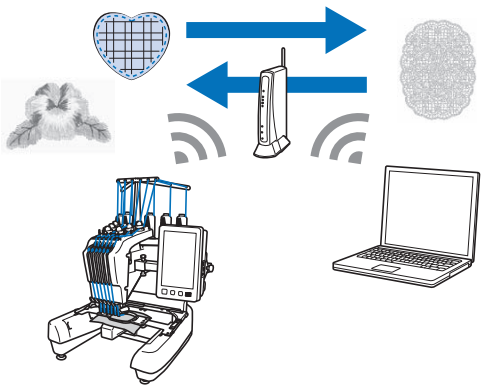

- Korzystając z funkcji Wireless Link, prześlij bezprzewodowo do maszyny wzór haftu edytowany na komputerze za pomocą oprogramowania do edycji haftu (PE-DESIGN wersja 11.2 lub nowsza). Sprawdź na komputerze stan haftowania maszyny.

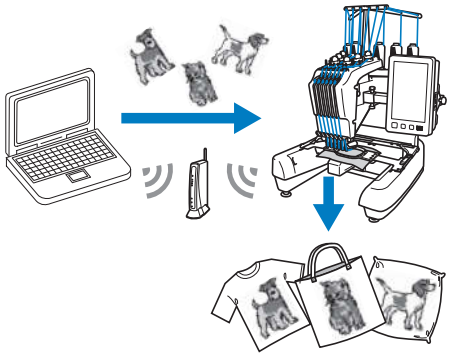

■ Wymagania dotyczące bezprzewodowego połączenia sieciowego

Bezprzewodowe połączenie sieciowe jest zgodne ze standardem IEEE 802.11 b/g/n oraz wykorzystuje częstotliwość 2,4 GHz.

Przypomnienie

- Nie istnieje możliwość konfiguracji sieci WPA/WPA2 Enterprise.

Bezprzewodowe połączenie sieciowe

Wideo

1 **Odszukaj informacje zabezpieczające sieć (identyfikator SSID i klucz sieciowy), a następnie zanotuj je.**

* Podłącz maszynę i komputer, smartfon lub inne urządzenie inteligentne do tej samej sieci.

SSID	Klucz sieciowy (hasło)

2

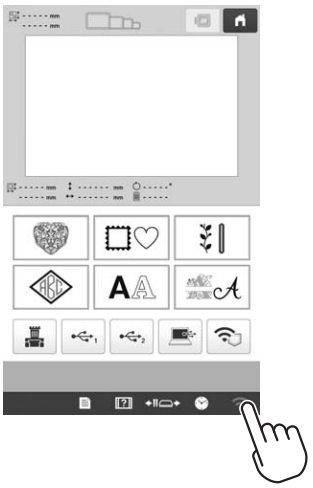

3

4

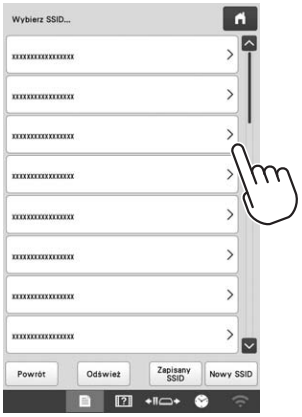

Dotknij przycisk > przy identyfikatorze SSID, który wcześniej zanotowałeś.

5

Wpisz zanotowany wcześniej klucz sieciowy (hasło), po czym dotknij przycisku OK.

6

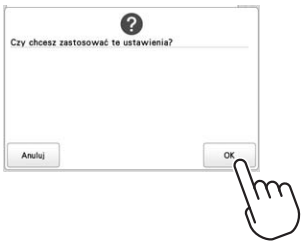

7

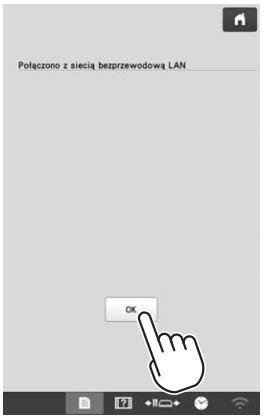

8

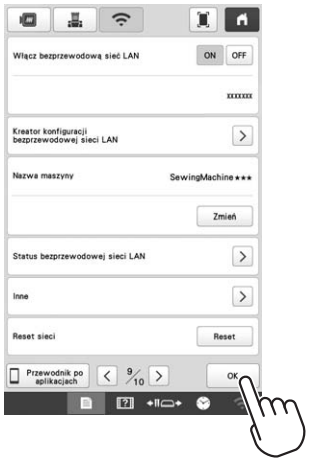

Dotknij przycisk [OK], aby wyjść z panelu konfiguracji.

PRZYGOTOWANIE DO ROZPOCZĘCIA HAFTOWANIA

Odtworzenie filmu instruktażowego

Ikona Wideo znajdująca się przy tytule w tej instrukcji oznacza, że dostępny jest film instruktażowy dotyczący danej operacji maszyny.

Zdejmowanie bębenka

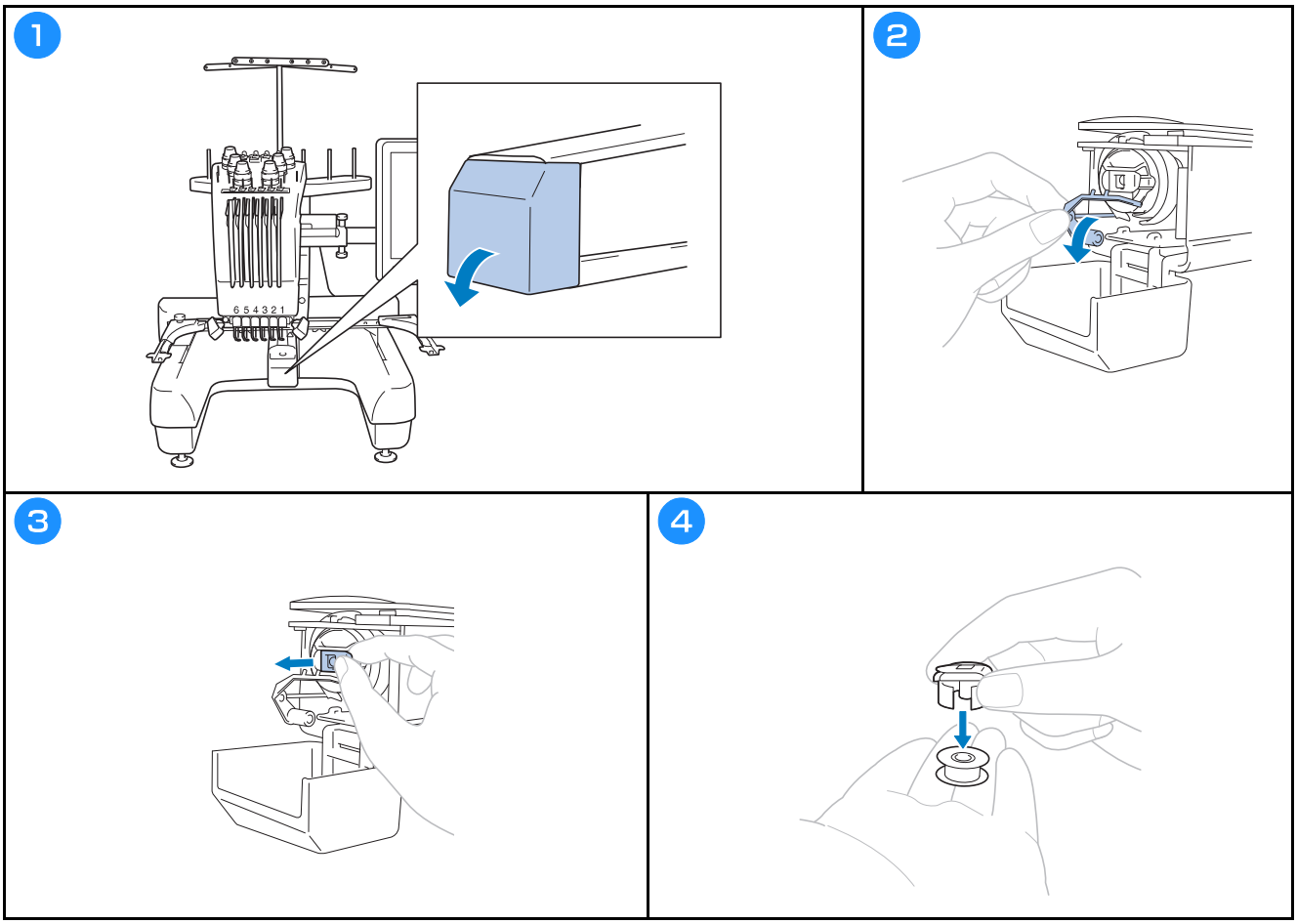

Instalacja szpulki dolnej

Wideo

⚠ UWAGA

- **Należy upewnić się, że stosowane są wyłącznie nawinięte szpulki dolne Fil-Tec/TRU-SEW POLYESTER „Filaments" lub metalowe szpulki dolne przeznaczone specjalnie dla tej maszyny.**
- **Podczas nawijania szpulki dolnej należy używać opcjonalnego nawijacza szpulki dolnej i metalowych szpulek dolnych.**

1

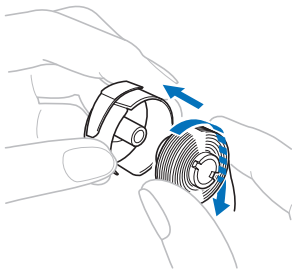

Upewnij się, że nić rozwija się ze szpulki dolnej zgodnie z ruchem wskazówek zegara, zgodnie z ilustracją.

2

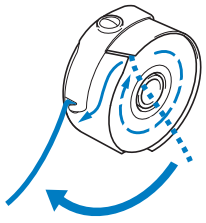

3

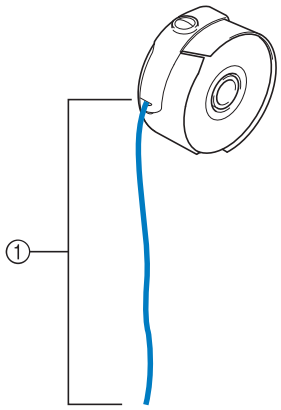

① Wyciągnij około 5 cm nici.

Instalacja bębenka

Wideo

1

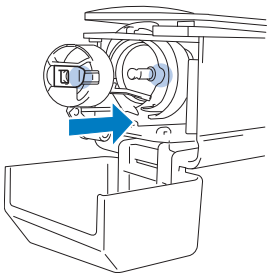

2

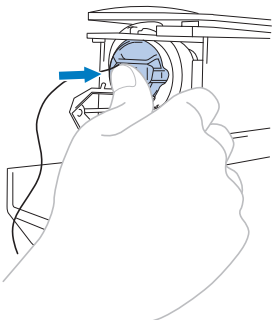

3

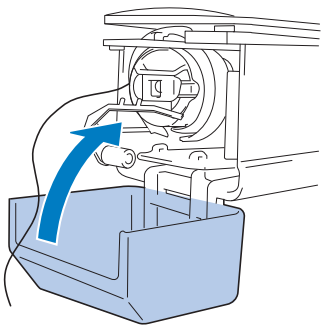

Wybór wzoru haftu

⚠ UWAGA

- **Wyświetlacza można dotykać wyłącznie palcem lub dołączonym do maszyny piórem dotykowym. Nie wolno używać długopisów, wkrętaków ani innych twardych lub ostrych przedmiotów. Ponadto nie należy dotykać ekranu z dużą siłą. W przeciwnym razie ekran może zostać uszkodzony.**
- **Cały ekran lub jego część mogą czasem stać się ciemniejsze lub jaśniejsze z powodu zmian temperatury otoczenia lub innych zmian w otoczeniu. Nie jest to wadą produktu. Jeśli odczyt ekranu jest utrudniony, należy dostosować jego jasność.**

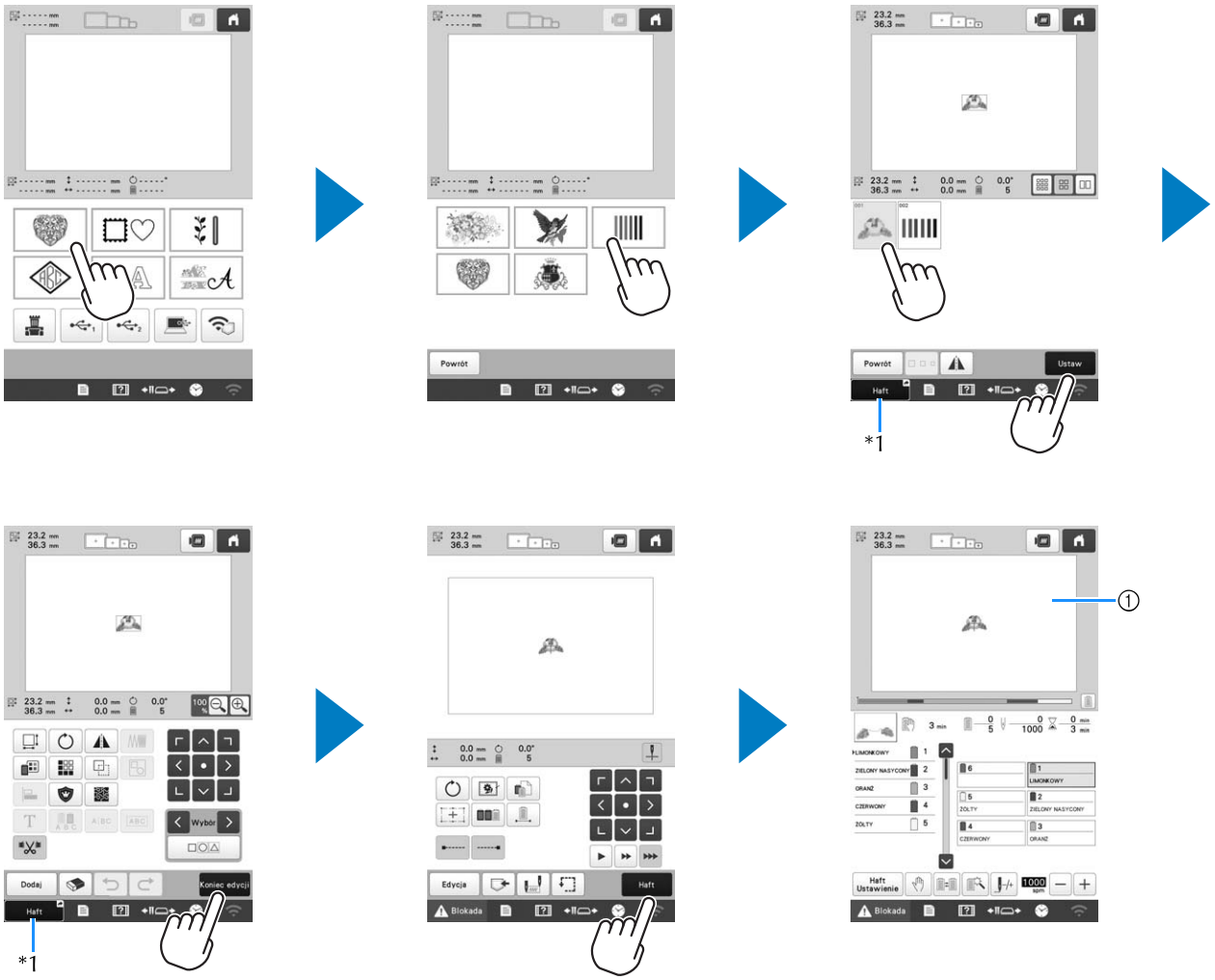

*1 Dotknij przycisk [Haft], aby przejść do ekranu haftowania (①).

■ Ekran wyboru rodzaju wzoru

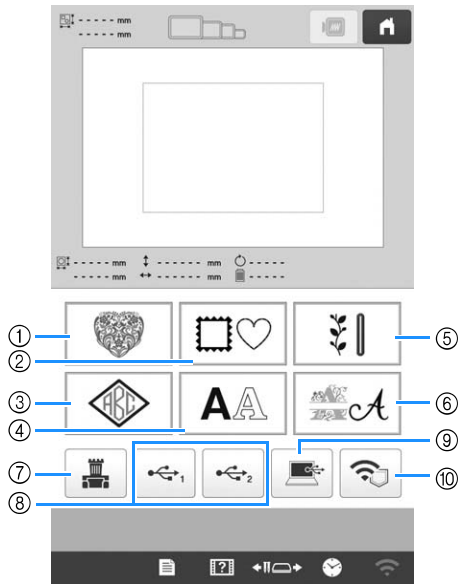

① Wzory haftów
② Wzory obramowań
③ Wzory monogramów i obramowań
④ Wzory liter
⑤ Wzory haftów użytkowych / wzory obszycia dużej dziurki na guzik
⑥ Wzory alfabetu dekoracyjnego
⑦ Wzory zapisane w pamięci maszyny
⑧ Wzory zapisane na nośniku USB
⑨ Wzory zapisane na komputerze
⑩ Wzory do przesłania za pomocą sieci bezprzewodowej

■ Ekran z listą wzorów

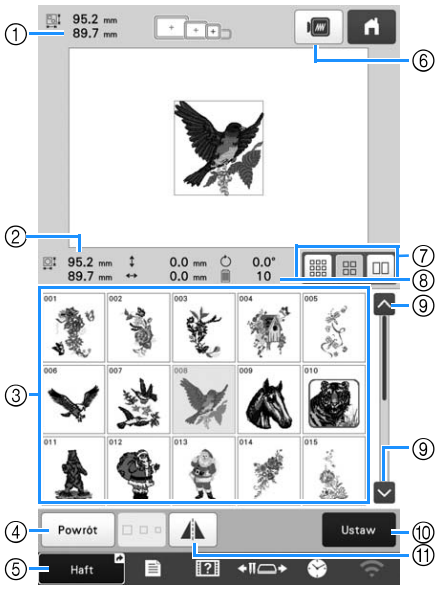

① Rozmiar całego połączonego wzoru
② Rozmiar wybranego wzoru
③ Dotknij wzoru, aby wyświetlić informacje o wzorze.
④ Wróć do ekranu listy kategorii wzorów, aby zmienić kategorię.
⑤ Skrót do ekranu haftowania.
⑥ Wyświetl podgląd haftu.
⑦ Wybierz rozmiar miniatur wzorów. Można wybrać rozmiar mały, średni i duży.
⑧ Liczba zmian koloru nici
⑨ Dotykać, aż wyświetli się żądana strona, jeśli jest więcej niż jedna strona.
⑩ Potwierdź wzór i przejdź do ekranu edycji wzorów.
⑪ Ten przycisk umożliwia obrócenie edytowanego wzoru wzdłuż osi poziomej.

■ Przyciski wprowadzania wzoru liter

Przypomnienie

- Jeśli wyświetlacz przycisków jest wyszarzony oznacza to, że nie można używać danej funkcji z wybranym wzorem.

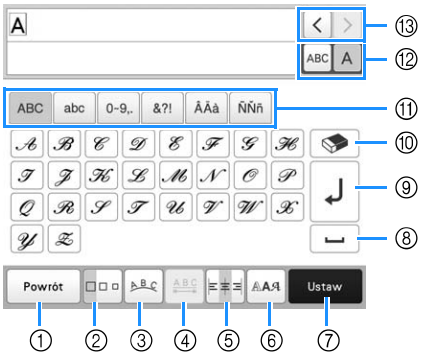

Nr	Ikona Nazwa przycisku	Funkcja
①	Powrót Przycisk Return	Powrót do poprzedniego ekranu.
②	Przycisk rozmiaru	Ten przycisk umożliwia zmianę rozmiaru wzoru liter. Aby zmienić rozmiar litery należy dotknąć ABC A w celu wyświetlenia ABC A, a następnie wybrać literę. Rozmiar wybranej litery zostanie zmieniony. • Rozmiar małych czcionek 41 ABCDE, 42 ABCDE, 43 ABCDE, 44 ABCDE, 45 ABCDE oraz 46 ABCDEFGH nie mogą zostać zmienione.
③	Przycisk układu	Ten przycisk umożliwia zmianę układu wzoru liter. • Aby ustawić wzory liter w kształcie łuku, naciśnij przycisk, lub . : Pozwala na rozciągnięcie łuku. : Pozwala na mocniejsze wygięcie łuku. • Aby ustawić wzory liter na pochyłości, naciśnij przycisk . : Zmień nachylenie w kierunku przeciwnym z ruchem wskazówek zegara. : Zmień nachylenie w kierunku zgodnym z ruchem wskazówek zegara. • : Pozwala na zresetowanie układu.

Nr	Ikona Nazwa przycisku	Funkcja
④	Przycisk odstępu między litrami	Ten przycisk pozwala na zmianę odstępów między wzorami liter. • : Zwiększa odstęp między literami. • : Zmniejsza odstęp między literami. • Aby zmienić odstęp między literami należy dotknąć ABC A w celu wyświetlenia ABC A, a następnie wybrać literę. Odstęp między wybraną literą a następną literą zostanie zmieniony. A ABCDE ⇔ ABCDE ABC A B C D E ⇔ ABCDE • : Pozwala na przesunięcie wybranej litery w górę. • : Pozwala na przesunięcie wybranej litery w dół. • : Pozwala na zresetowanie odstępów.
⑤	Przycisk wyrównania	Pozwala na zmianę wyrównania. Ta funkcja jest dostępna, gdy wprowadzonych jest wiele wierszy liter. • : Wyrównanie do prawej ABCDE FGH IJKLMN • : Wyrównanie do lewej ABCDE FGH IJKLMN • : Wypośrodkowanie ABCDE FGH IJKLMN
⑥	Przycisk typu czcionki	Zmiana czcionki liter. W zależności od wybranej czcionki, zmiana czcionki może nie być możliwa. • Aby zmienić czcionkę jednej litery należy dotknąć ABC A w celu wyświetlenia ABC A, a następnie wybrać literę. Czcionka wybranej litery zostanie zmieniona.

Nr	Ikona Nazwa przycisku	Funkcja
⑦	 Przycisk Set	Pozwala na zastosowanie wprowadzonych zmian wzoru liter, aby przejść do ekranu edycji.
⑧	 Przycisk spacji	Pozwala na dodanie spacji.
⑨	 Przycisk dodawania wiersza	Pozwala na dodanie nowego wiersza.
⑩	 Przycisk usuwania	Pozwala na usunięcie litery.
⑪	— Przyciski kategorii	Pozwala na wybór kategorii liter.
⑫	 Wybór jednej litery/ wszystkich liter	Pozwala na wybranie wszystkich liter lub jednej litery do edycji. • : Edycja wszystkich liter. • : Edycja jednej litery.
⑬	 Przyciski wyboru litery	Pozwala na przesunięcie kursora i wybór litery.
⑭	 Przycisk tekstu pionowego/ poziomego	Pozwala na zmianę między tekstem pisanym pionowo i poziomo. (tylko japońska czcionka)
⑮	 Przycisk skrótu	Skrót do ekranu haftowania.

Objaśnienie funkcji przycisków na ekranie edycji wzorów

Przypomnienie

- Jeśli wyświetlacz przycisków jest wyszarzony oznacza to, że nie można używać danej funkcji z wybranym wzorem.

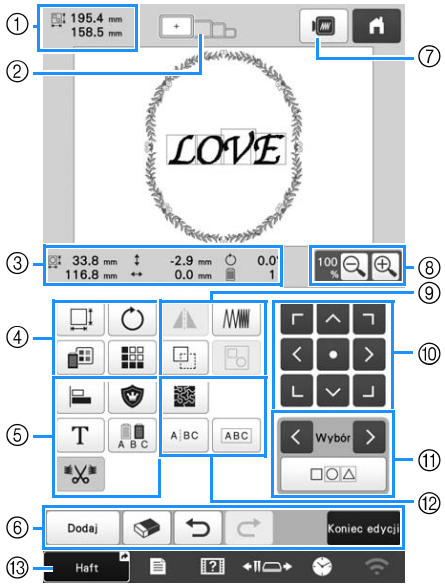

Nr	Ikona Nazwa przycisku	Funkcja
①	 Rozmiar wzoru	Informuje o rozmiarze wzoru wyświetlonego w obszarze widoku wzoru. Górna wartość przedstawia wysokość, a dolna wartość szerokość. Jeśli wzór haftu składa się z wielu połączonych wzorów, rozmiar obejmie wszystkie wzory.
②	 Wskaźniki tamborka	Informuje o rozmiarze tamborków, które mogą być użyte do wzoru haftu wyświetlonego w obszarze widoku wzoru.

Nr	Ikona Nazwa przycisku	Funkcja
③	 Rozmiar	Informuje o rozmiarze edytowanego wzoru. Górna wartość przedstawia wysokość, a dolna wartość szerokość.
	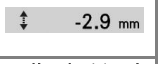 Odległość od środka (w pionie)	Informuje o odległości przesunięcia edytowanego wzoru w pionie.
	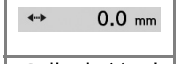 Odległość od środka (w poziomie)	Informuje o odległości przesunięcia edytowanego wzoru w poziomie.
	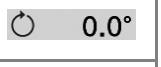 Kąt obrócenia	Informuje o kącie obrócenia edytowanego wzoru.
	 Liczba kolorów nici	Informuje o całkowitej liczbie kolorów nici dla edytowanego wzoru.

Nr	Ikona Nazwa przycisku	Funkcja
④	 Przycisk rozmiaru	Pozwala na wyświetlenie okna zmiany rozmiaru wzoru. • : Proporcjonalne zmniejszenie wzoru. • : Zmniejszenie wzoru w pionie. • : Zmniejszenie wzoru w poziomie. • : Proporcjonalne powiększenie wzoru. • : Rozciągnięcie wzoru w pionie. • : Rozciągnięcie wzoru w poziomie. • : Zmiana rozmiaru wzoru przy zachowaniu liczby ściegów. (normalny tryb zmiany rozmiaru) • : Zmiana rozmiaru wzoru przy zachowaniu zagęszczenia nici. (tryb przeliczania ściegów) • : Wybór wzoru, który ma zostać zmieniony. • : Umożliwia przesunięcie wzoru w kierunku, który wskazuje strzałka. • : Pozwala na zresetowanie rozmiaru. • : Pozwala na zamknięcie ekranu. • : Ten przycisk umożliwia zmianę rozmiaru wzoru (wyłącznie wzorów liter).
	 Przycisk obrotu	Pozwala na wyświetlenie okna obrotu wzoru. • : Pozwala na zresetowanie kąta obrotu. Pozwala na obrót wzoru za pomocą klawiszy obrotu lub poprzez przeciągnięcie czerwonego punktu w rogu wzoru. Podczas procesu obracania można także użyć klawiszy przenoszenia.
	 Przycisk zmiany koloru nici	Pozwala na zmianę koloru wzoru.
	 Przycisk obramowania	Pozwala na tworzenie i edytowanie powtarzającego się wzoru.

Nr	Ikona Nazwa przycisku	Funkcja
⑤	 Przycisk wyrównania	Pozwala na ułożenie wielu wzorów w jednej linii.
	 Przycisk aplikacji haftu	Umożliwia zamianę edytowanego wzoru na wzór aplikacji.
	 Przycisk edycji liter	Edycja liter.
	 Przycisk wielu kolorów	Ten przycisk umożliwia zmianę koloru nici w każdej z liter we wzorze liter; może być używany jedynie wówczas, gdy wybrana jest litera.
	 Przycisk przycinania ściegów przeskokowych	Zdecyduj, czy ściegi przeskokowe w wybranym wzorze mają zostać przycięte.
⑥	 Przycisk dodawania	Dodaje wzór. Naciśnięcie tego przycisku powoduje pojawienie się ekranu wyboru rodzaju wzoru.
	 Przycisk usuwania	Usuwa wzór. Naciśnięcie przycisku powoduje usunięcie edytowanego wzoru.
	 Przycisk cofania zmian	Pozwala na cofnięcie ostatniej wykonanej operacji i powrót do poprzedniego stanu. Każde dotknięcie tego przycisku spowoduje cofnięcie jednej operacji.
	 Przycisk przywracania zmian	Pozwala na ponowienie operacji, która została cofnięta.
	 Przycisk końca edycji	Ten przycisk umożliwia zakończenie edycji i przejście do ekranu ustawień haftowania.
⑦	 Przycisk podglądu	Wyświetla widok wzoru, umożliwiając tym samym jego podgląd.
⑧	 Przycisk powiększania	Należy wybrać wartość 100%, 125%, 150% lub 200%, aby dostosować sposób wyświetlania edytowanego wzoru.

Nr	Ikona Nazwa przycisku	Funkcja
⑨	 Przycisk odbicia lustrzanego w poziomie	Zmiana wzoru na lustrzane odbicie w poziomie.
	 Przycisk zagęszczenia	Zmiana zagęszczenia nici dla niektórych wzorów liter i obramowań. Zagęszczenie innych wzorów można regulować w trybie przeliczania ściegów.
	 Przycisk duplikowania	Służy do duplikowania wzoru. Zduplikowany wzór zostanie umieszczony nieco niżej i po prawej stronie od oryginalnego wzoru.
	 Przycisk grupowania	Umożliwia grupowanie wielu wybranych wzorów.
⑩	 Przyciski położenia	• : Umożliwia przesunięcie wzoru w kierunku, który wskazuje strzałka. • : Pozwala na przesunięcie do środka obszaru haftowania.
⑪	 Przyciski wyboru wzoru	Ten przycisk umożliwia wybór edytowanego wzoru, gdy wzór haftu składa się z wielu połączonych wzorów.
	 Przycisk wielokrotnego wyboru	Wybór wielu wzorów do edycji w tym samym czasie.
⑫	 Przycisk lotu trzmiela/ pikowania techniką echo	Pozwala na stworzenie lotu trzmiela lub na pikowanie techniką echo wokół wzoru.
	 Przycisk dzielenia tekstu	Pozwala na oddzielenie ciągłych sekwencji wzorów liter, aby dostosować odstępy lub edytować je osobno później. • : Wybór miejsca, w którym wzory mają zostać rozdzielone. • : Rozdzielanie wzoru. Oddzielony wzór litery można połączyć za pomocą przycisku .
	 Przycisk łączenia tekstu	Umożliwi połączenie wybranych wzorów liter.
⑬	 Przycisk skrótu	Skrót do ekranu haftowania.

■ Edycja liter

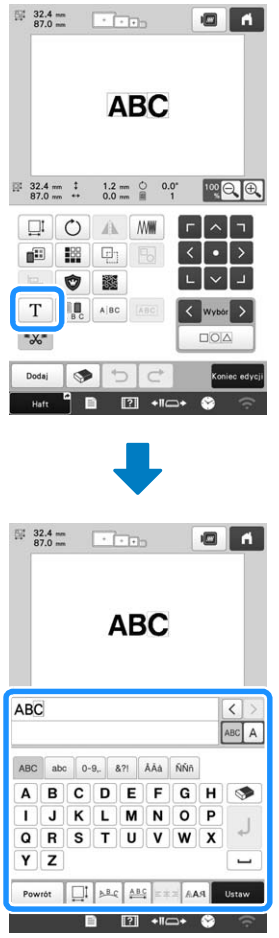

Aby uzyskać szczegółowe informacje na temat przycisków wprowadzania, patrz strona strona 27.

Przypomnienie

- Aby edytować wzory liter w wielu wierszach na ekranie edytowania, cofnij grupowanie wzoru.

Sprawdzanie widoku podglądu

1

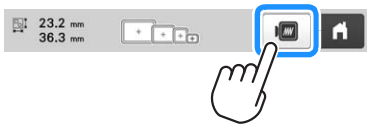

2

ROZPOCZYNANIE HAFTOWANIA

⚠ UWAGA

- **Maszyna może haftować na tkaninach o maksymalnej grubości 2 mm (5/64 cala). W przypadku haftowania na grubszej tkaninie igła może się wygiąć lub złamać.**

Mocowanie tkaniny na tamborku

Wideo

1

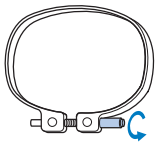

Poluzuj śrubę.

2

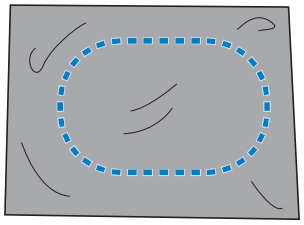

Umieść stabilizator i tkaninę na ramce zewnętrznej prawą stroną do góry.

3

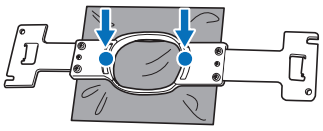

Wciśnij ramkę wewnętrzną do ramki zewnętrznej.

4

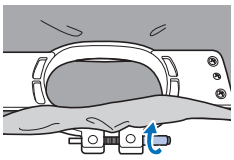

Lekko dokręć śrubę.

5

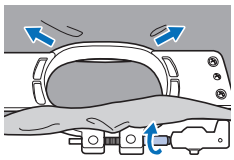

Dokładnie dokręć śrubę, a następnie sprawdź, czy tkanina jest napięta.

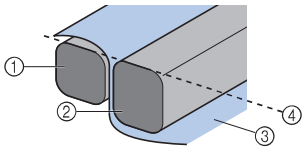

① Ramka zewnętrzna
② Ramka wewnętrzna
③ Prawa strona tkaniny
④ Górna krawędź wewnętrznej i zewnętrznej ramki jest równa

Mocowanie tamborka do maszyny

Wideo

⚠ UWAGA

- **Jeśli tamborek zostanie zamontowany nieprawidłowo, może uderzyć w stopkę dociskową i spowodować uszkodzenie maszyny lub obrażenia ciała u osoby ją obsługującej.**
- **Podczas mocowania tamborka należy upewnić się, że przycisk „Start/Stop" świeci się na czerwono. Jeśli przycisk „Start/Stop" miga na zielono, maszyna może rozpocząć haftowanie. Jeśli maszyna przypadkowo rozpocznie haftowanie, może to spowodować obrażenia ciała.**
- **Podczas mocowania tamborka upewnij się, że tamborek nie uderzy o żadną część maszyny.**

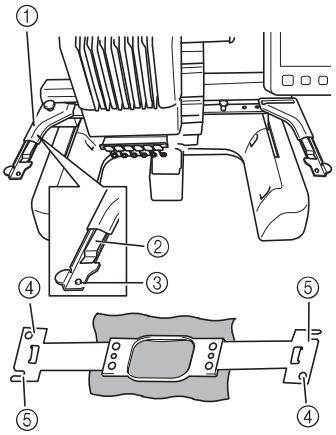

① **Lewe ramię tamborka**
Przesuń ramię uchwytu tamborka w lewo lub w prawo, aby dopasować jego szerokość do rozmiaru tamborka.
② **Zamontuj tamborek**
Umieść tamborek w zatrzaskach na uchwycie.
③ **Kołek pozycjonujący**
④ **Otwory**
⑤ **Szczeliny pozycjonujące**

1

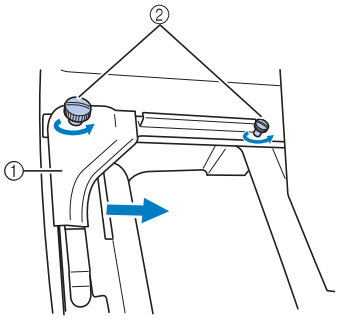

① Lewe ramię
② Śruby radełkowane

Poluzuj dwie śruby radełkowane na uchwycie tamborka.

2

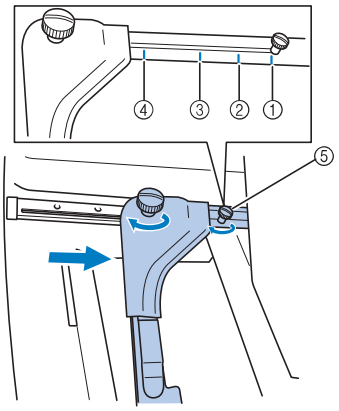

① Oznaczenie dla bardzo dużego tamborka
② Oznaczenie dla dużego tamborka
③ Oznaczenie dla średniego tamborka
④ Oznaczenie dla małego tamborka
⑤ Ustaw śrubę przy odpowiednim oznaczeniu.

3	4
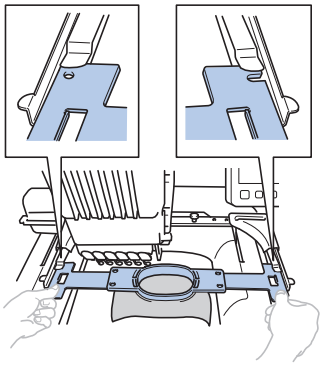	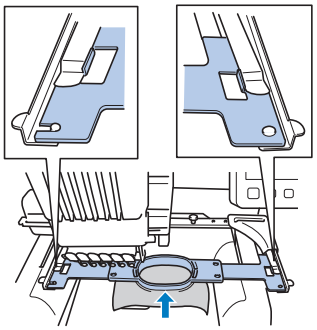
Umieść rtamborek w zatrzasku na uchwycie tamborka. Wewnętrzna ramka powinna znajdować się na górze.	Wciśnij tamborek, aż zablokuje się na swoim miejscu.

Objaśnienie funkcji przycisków na ekranie ustawień haftowania

Przypomnienie

- Przyciski dostępne na tym ekranie różnią się po wybraniu dla opcji [Ręczna sekwencja kolorów] ustawienia [ON] na ekranie ustawień.

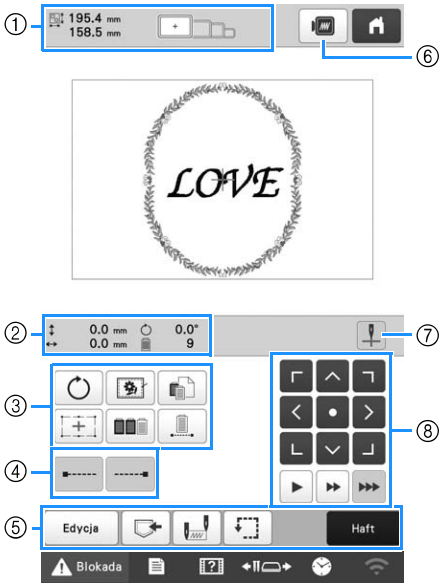

Nr	Ikona / Nazwa przycisku	Funkcja
①	195.4 mm 158.5 mm Rozmiar wzoru	Informuje o rozmiarze wzoru wyświetlonego w obszarze widoku wzoru. Górna wartość przedstawia wysokość, a dolna wartość szerokość. Jeśli wzór haftu składa się z wielu połączonych wzorów, pokazany jest rozmiar całego wzoru, uwzględniający wszystkie poszczególne wzory.
	Wskaźniki tamborka	Informuje o rozmiarze tamborków, które mogą być użyte do wzoru haftu wyświetlonego w obszarze widoku wzoru.
②	0.0 mm Odległość od środka (w pionie)	Informuje o odległości przesunięcia łączonego/edytowanego wzoru w pionie.
	0.0 mm Odległość od środka (w poziomie)	Informuje o odległości przesunięcia łączonego/edytowanego wzoru w poziomie.
	0.0° Kąt obrócenia	Informuje o kącie obrócenia edytowanego wzoru.
	9 Liczba zmian koloru nici	Informuje o całkowitej liczbie kolorów nici dla edytowanego wzoru.

Nr	Ikona Nazwa przycisku	Funkcja
③	 Przycisk obrotu	Umożliwia obrócenie całego wzoru haftu.
	 Przycisk fastrygowania haftu	Podczas haftowania tkaniny, do której nie można przymocować stabilizatora, haftuj ścieg fastrygowy wokół wzoru, aby uniemożliwić przesunięcie się stabilizatora. Stabilizator zapobiega kurczeniu się szwów i nierównościom we wzorze.
	 Klawisz indywidualnego ustawienia koloru nici	Pozwala na zmianę ustawień dla poszczególnych kolorów nici, takich jak tymczasowe zatrzymywanie lub pomijanie haftowania.
	 Przycisk lasera do ustalania położenia celownika haftu	Wyrównaj położenie wzoru za pomocą lasera do ustalania położenia celownika haftu.
	 Przycisk sortowania kolorów	Dotknij przycisk, aby zmienić kolejność ściegów we wzorach łączonych.
	 Przycisk nieprzerwanego haftu/ Monochromia	Dotknięcie tego przycisku spowoduje haftowanie wzoru w tym samym kolorze, bez względu na zmiany określonego koloru. Cała kolejność kolorów nici na wyświetlaczu będzie widoczna w tym samym kolorze.
④	 Przycisk ściegu zamka (początek)	Umożliwia haftowanie automatycznego ściegu zamka na początku wzoru i na początku haftowania po przycięciu nici.
	 Przycisk ściegu zamka (koniec)	Umożliwia haftowanie automatycznego ściegu zamka, kiedy nić zostanie przycięta.

Nr	Ikona Nazwa przycisku	Funkcja
⑤	 Przycisk edycji	Nastąpi powrót do ekranu edycji wzorów.
	 Przycisk pamięci	Umożliwia zapisanie wzoru w pamięci maszyny, na nośniku USB lub komputerze.
	 Przycisk pozycji początkowej/ końcowej	Umożliwia określenie pozycji igły na początku i na końcu haftowania.
	 Przycisk haftowania próbnego	Umożliwia przesuwanie tamborka tak, aby możliwe było sprawdzanie pozycji haftowania.
	 Przycisk Embroidery	Umożliwia zakończenie wszystkich operacji na ekranie ustawień haftowania i przejście do ekranu haftowania.
⑥	 Przycisk podglądu	Wyświetla widok wzoru, który ma być haftowany, w celu jego podglądu.
⑦	 Włącznik/ wyłącznik lasera do ustalania położenia celownika haftu	Włącz/wyłącz laser do ustalania położenia celownika haftu.
⑧	 Przyciski położenia	Umożliwia przesunięcie pozycji haftowania całego wzoru w kierunku, który wskazuje strzałka. (Naciśnięcie przycisku powoduje przesunięcie pozycji haftowania do środka obszaru haftowania.)
	 Przyciski prędkości ruchu ramki	Pozwala wybrać prędkość przesuwania ramki. : Dotknąć, aby przesunąć ramkę o 0,1 mm (1/64 cala). : Dotknąć, aby przesunąć ramkę o 0,5 mm (1/32 cala). : Naciskać, aby przesuwać ramkę z maksymalną prędkością.

■ W trybie [Ręczna sekwencja kolorów]

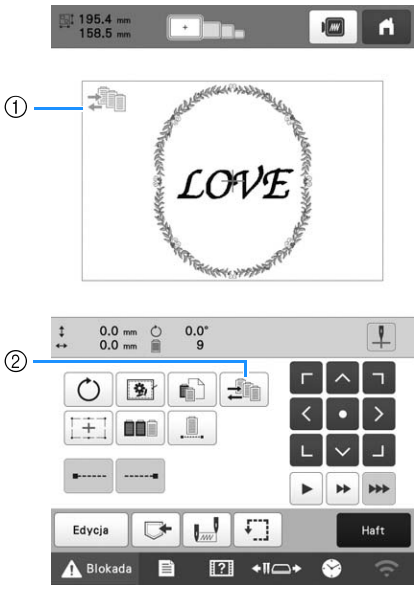

Nr	Ikona Nazwa przycisku	Funkcja
①	 Ikona trybu ręcznej sekwencji kolorów	Ta ikona pojawia się, kiedy maszyna znajduje się w trybie [Ręczna sekwencja kolorów].
②	 Przycisk ręcznej sekwencji kolorów	Umożliwia zmianę ustawienia koloru igielnicy. Przycisk ten jest widoczny po wybraniu dla opcji [Ręczna sekwencja kolorów] ustawienia [ON] na ekranie ustawień.

Sprawdzenie igielnic i kolorów nici

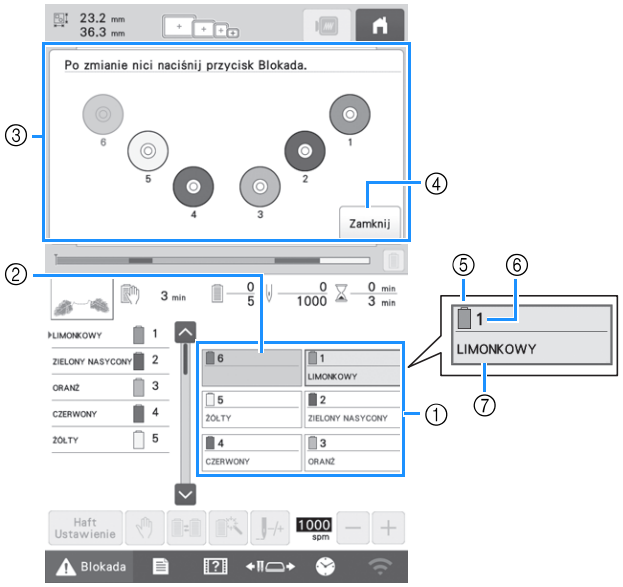

① Informacje dotyczące nici dla pierwszych sześciu igielnic

② Jeśli nie jest wyświetlona żadna nazwa koloru nici, dana igielnica nie była używana.
Jeśli kolor nici został przypisany do igielnicy na haftowanym wcześniej projekcie, igielnica pokaże wcześniej przypisany kolor.

③ Ekran informujący o zmianie szpulek.
Komunikat ten pojawia się, kiedy konieczna jest wymiana szpulek nici.

Przypomnienie

- Szpulki nici do igielnic, których przyciski nie są wyświetlane w kolorze szarym, muszą zostać zmienione. Po naciśnięciu przycisku automatycznego nawlekania nici przyciski igielnicy zostaną wyświetlone na szaro.

④ Zminimalizuj ekran informujący o zmianie szpulek na .

⑤ Kolor nici

⑥ Numer igielnicy

⑦ Nazwa lub numer koloru nici
Jeśli na ekranie ustawień zostanie wybrany numer [#123] koloru nici, zostanie również wyświetlona marka nici.

Nawlekanie górnej nici

Wideo

⚠ UWAGA

- **Przy nawijaniu górnej nici należy dokładnie przestrzegać instrukcji. Jeżeli nić górna jest nawleczona nieprawidłowo, może się zerwać lub zaplątać i doprowadzić do wygięcia lub złamania igły.**

INFORMACJA

- Zaleca się stosowanie nici do haftowania maszynowego z poliestru lub sztucznego jedwabiu (o grubości 120 den/2, 135 dtex/2, 40 (w Ameryce Północnej, Południowej i Europie) / #50 (w Japonii)).

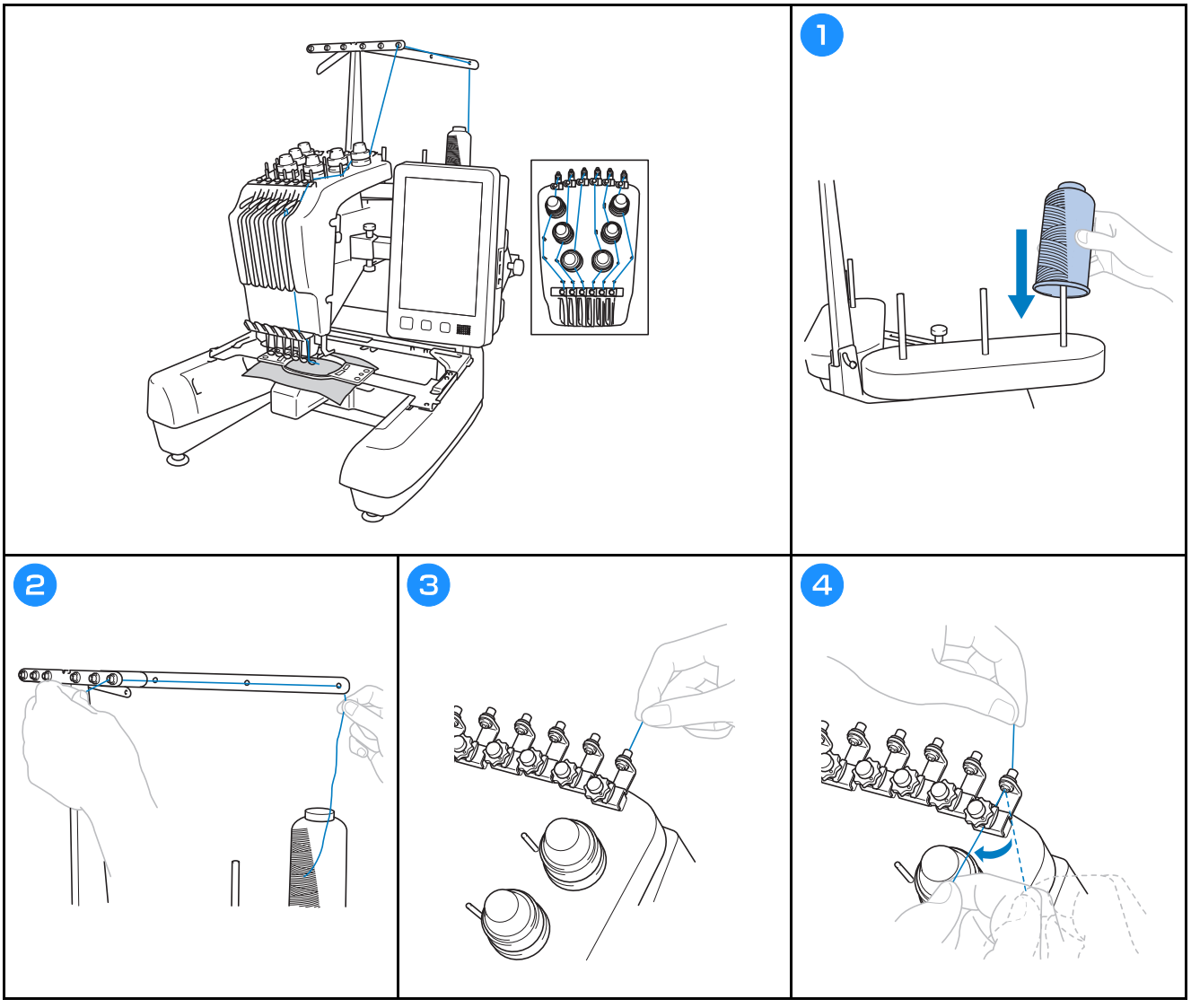

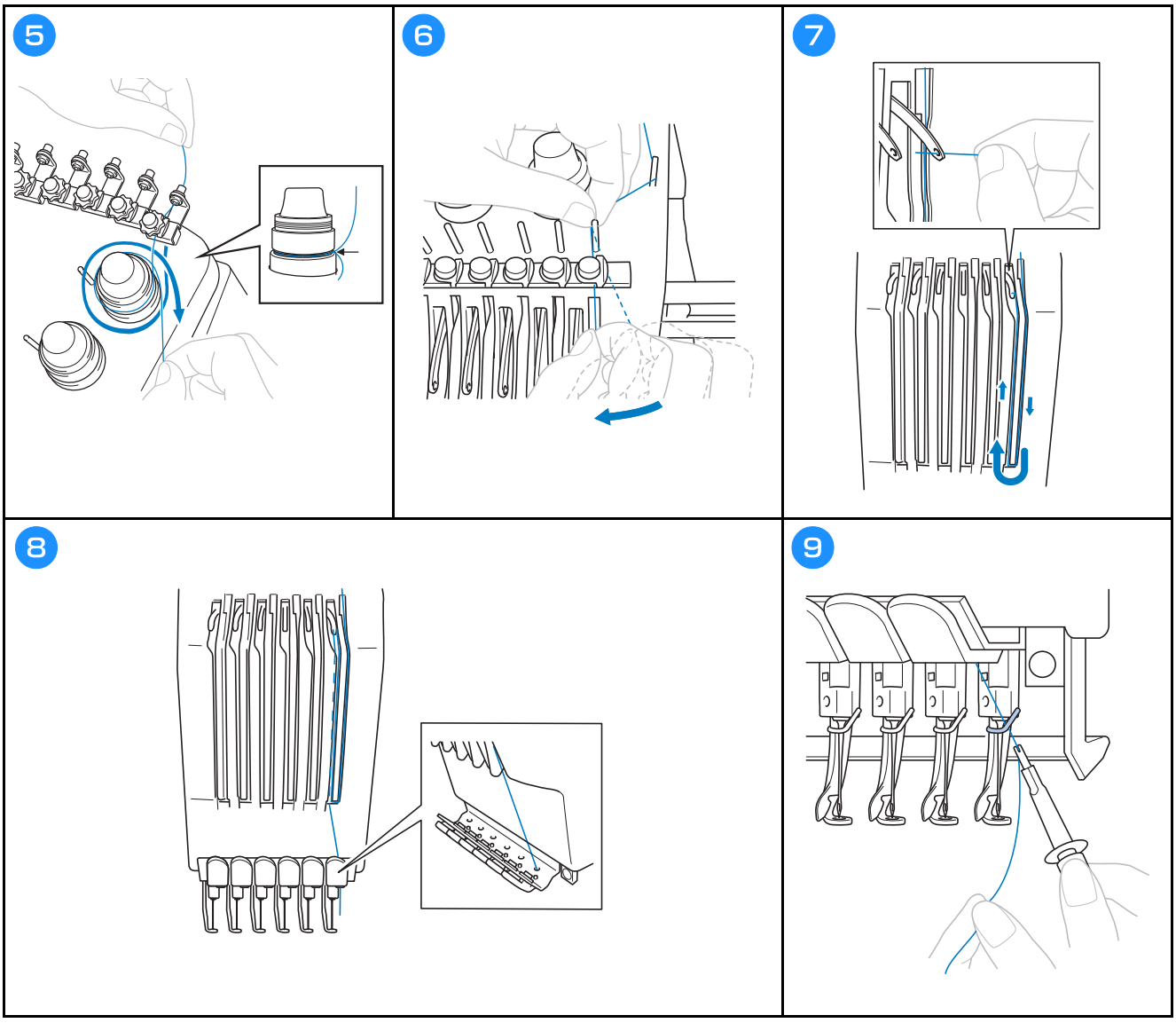
5
6
7
8
9

Nawlekanie nici na igłę

Wideo

⚠ UWAGA

- **Jeśli igła nie jest całkowicie wsunięta, haczyk mechanizmu automatycznego nawlekania nici nie przejdzie przez ucho igły podczas automatycznego nawlekania, co spowoduje wygięcie haczyka lub brak możliwości nawleczenia nici na igłę.**
- **Jeśli haczyk automatycznego mechanizmu automatycznego nawlekania nici zostanie wygięty lub uszkodzony, należy skontaktować się z autoryzowanym sprzedawcą firmy Brother.**
- **Gdy haczyk mechanizmu automatycznego nawlekania nici jest przełożony przez ucho igły, nie wolno obracać pokrętłem, ponieważ może to spowodować uszkodzenie automatycznego mechanizmu nawlekającego igłę.**

1

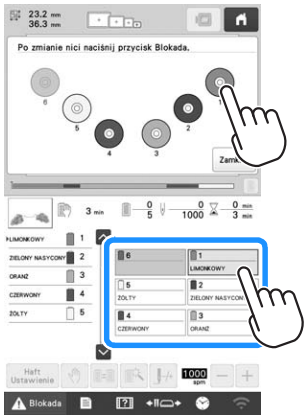

Dotknij przycisk igielnicy, którą chcesz nawlec. Igłę można również nawlec, wybierając szpulkę w górnej części ekranu informacji o nawlekaniu.

2

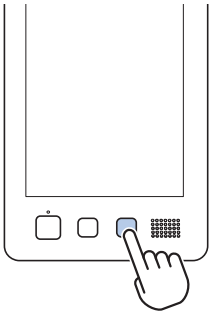

3

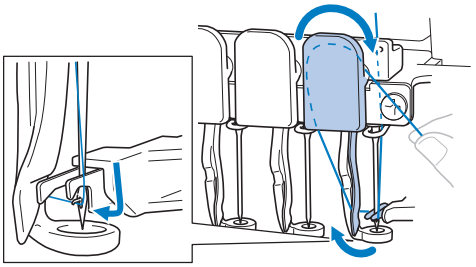

4

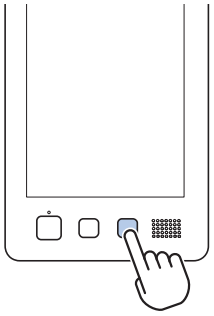

5

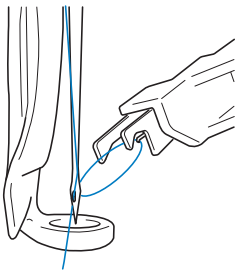

⚠ UWAGA

- **Podczas haftowania na nakładających się szwach penetracja tkaniny przez igłę jest utrudniona, co może doprowadzić do wygięcia lub złamania igły.**

INFORMACJA

- Podczas haftowania na dużych kawałkach tkaniny należy się upewnić, że tkanina nie została przytrzaśnięta przez wózek.

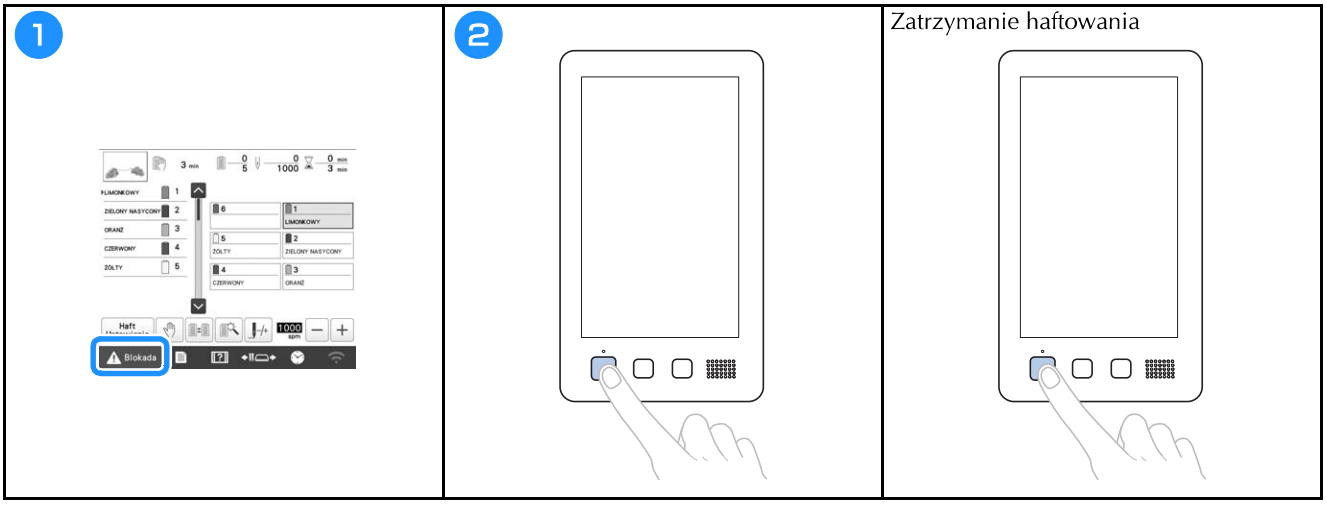

Objaśnienie funkcji przycisków na ekranie haftowania

Na tym ekranie można sprawdzić całkowitą liczbę kolorów nici, kolejność haftowania i czas haftowania, określić ustawienia igielnicy oraz prawidłowo umieścić igłę. Przyciski dostępne na tym ekranie różnią się po wybraniu dla opcji [Ręczna sekwencja kolorów] ustawienia [ON] na ekranie ustawień.

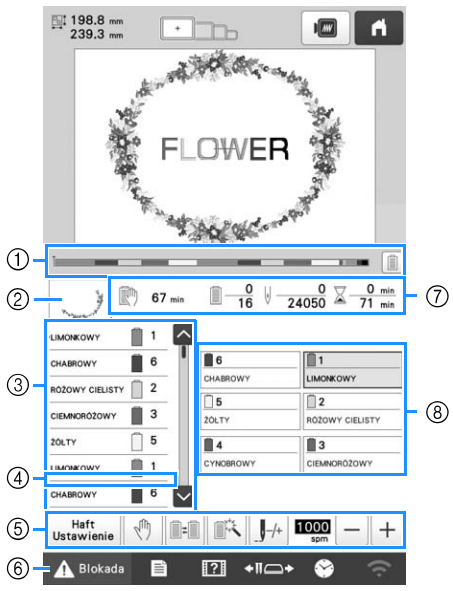

Nr	Ikona / Nazwa przycisku	Funkcja
①	Pasek postępu	Postęp haftowania jest wskazywany czerwonym znakiem na wskaźniku. Dotknięcie przycisku spowoduje wyświetlenie na wskaźniku tylko koloru nici, który jest haftowany.
②	Wyświetlanie regionu	Pokazuje część wzoru, który będzie haftowany, z kolorem nici wyświetlonym jako pierwszy podczas wyświetlania kolejności kolorów nici.
③	Wyświetlanie kolejności koloru nici	Przedstawia kolejność zmian kolorów nici. Podczas haftowania wskazania te są przewijane automatycznie, aby kolor aktualnie haftowanej nici znajdował się u góry.
	Numer igielnicy	Wskazuje numer igielnicy, do której jest przypisany kolor nici po lewej stronie.
	Pasek przewijania	Wskaźnik kolejności kolorów nici pokazuje pierwsze siedem kolorów nici. Aby sprawdzić kolejność dla ósmego koloru i następnych kolorów nici, należy dotknąć przycisk lub bądź dotknąć paska przewijania.

Nr	Ikona Nazwa przycisku	Funkcja
④	 Wskaźnik wymiany szpulek	Ten wskaźnik (czerwona linia) pokazuje, kiedy należy wymienić szpulki nici.
⑤	 Przycisk ustawień haftowania	Zakończenie haftowania i powrót do ekranu ustawień haftowania.
	 Przycisk Reserve Stop	Podczas haftowania należy dotknąć ten przycisk, aby maszyna zatrzymała się przed rozpoczęciem następnego koloru.
	 Przycisk przełączania szpulek (Niedostępny w trybie [Ręczna sekwencja kolorów])	Umożliwia zmianę ustawień igielnicy na ekranie bez zmiany szpulek nici na maszynie.
	 Przycisk tymczasowych ustawień igielnicy	Umożliwia ręczne określenie ustawień igielnicy.
	 Przycisk ściegu do przodu/tyłu	Powoduje przesuwanie igły do przodu lub do tyłu przez ścieg. Tego przycisku należy używać w następujących sytuacjach: • Jeśli nić pęknie lub skończy się podczas haftowania • Aby rozpocząć haftowanie od początku • Aby kontynuować haftowanie po wyłączeniu maszyny
	 Przycisk maksymalnej prędkości haftu	Pozwala na określenie maksymalnej prędkości haftu. • Wybierz niską prędkość dla cienkich, grubych lub ciężkich tkanin. • W przypadku stosowania słabej nici, takiej jak nić metalowa, określ prędkość haftu na 400 spm.
⑥	 Przycisk odblokowania	Odblokowuje maszynę, aby umożliwić rozpoczęcie haftowania w ciągu 10 sekund. Po dotknięciu tego przycisku przycisk „Start/Stop” miga na zielono.

Nr	Ikona Nazwa przycisku	Funkcja
⑦	 Czas pozostały do zatrzymania maszyny	Pokazuje ilość czasu pozostałego do zatrzymania maszyny. Podczas haftowania ostatniej szpulki z nicią liczba ta jest wyświetlana na czerwono. Jeśli kolor nici musi zostać zmieniony, wyświetlany jest czas pozostały do zmiany szpulki z nicią.
	 Kolejność haftowania	Dolna wartość pokazuje całkowitą liczbę kolorów nici we wzorze, a górna wartość pokazuje kolor nici aktualnie używanych podczas haftowania.
	 Liczba ściegów	Dolna wartość pokazuje całkowitą liczbę ściegów we wzorze, a górna wartość wskazuje, ile ściegów zostało już wyhaftowanych.
	 Czas haftowania	Dolna wartość pokazuje całkowitą ilość czasu wymaganego do haftowania wzoru, a górna wartość wskazuje, ile czasu już upłynęło od rozpoczęcia haftowania.
⑧	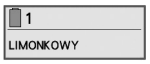 Przycisk igielnicy	Pozwala na przesunięcie położenia igielnicy do wybranego numeru igielnicy. Tego przycisku należy używać w przypadku nawlekania igły za pomocą mechanizmu automatycznego nawlekania nici.
	Wyświetlanie konfiguracji kolorów nici	Umożliwia wyświetlenie koloru i nazwy (numeru) koloru nici w odniesieniu do nici na igielnicy wskazanej na przycisku. Maszynę należy nawlec w pokazany tutaj sposób.

Przypomnienie

- Numery kolorów nici na wyświetlaczu kolejności kolorów nici i wyświetlaczu konfiguracji kolorów nici można zmienić, na przykład na nazwę koloru lub numer koloru nici innych marek.

Zdejmowanie tamborka

1

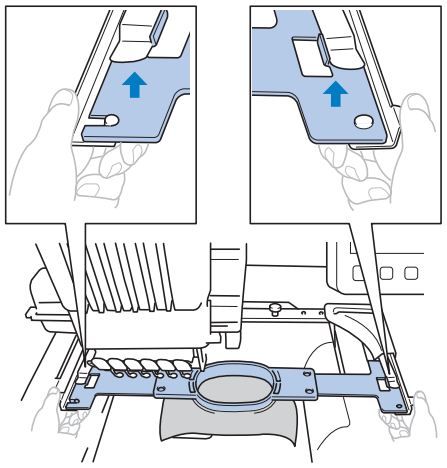

2

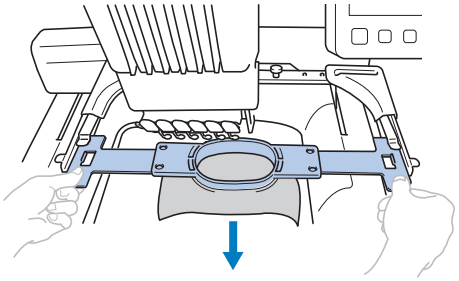

→ Zdejmij tkaninę z tamborka.

BLOKADA

Blokada admina

Wideo

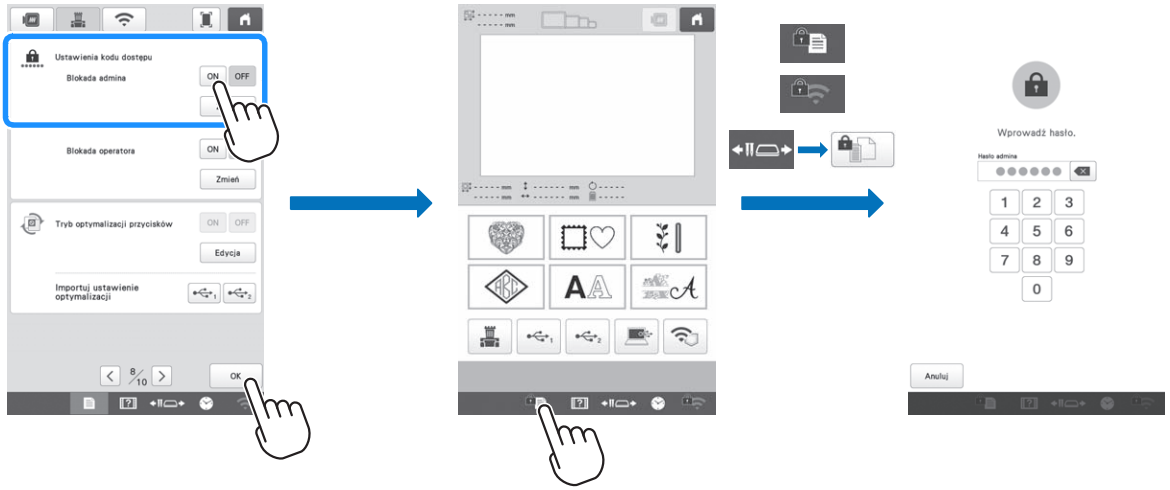

Gdy włączona jest blokada admina, ekran ustawień jest zablokowany. Aby uzyskać dostęp do ekranów ustawień, należy wprowadzić 6-cyfrowe hasło ustalone przez admina. Domyślny kod dostępu to 999999.

Przypomnienie

- Jeśli nieprawidłowy kod dostępu zostanie wprowadzony 10 razy, zostanie on zresetowany i przywrócony zostanie kod domyślny (999999).

Blokada operatora

Wideo

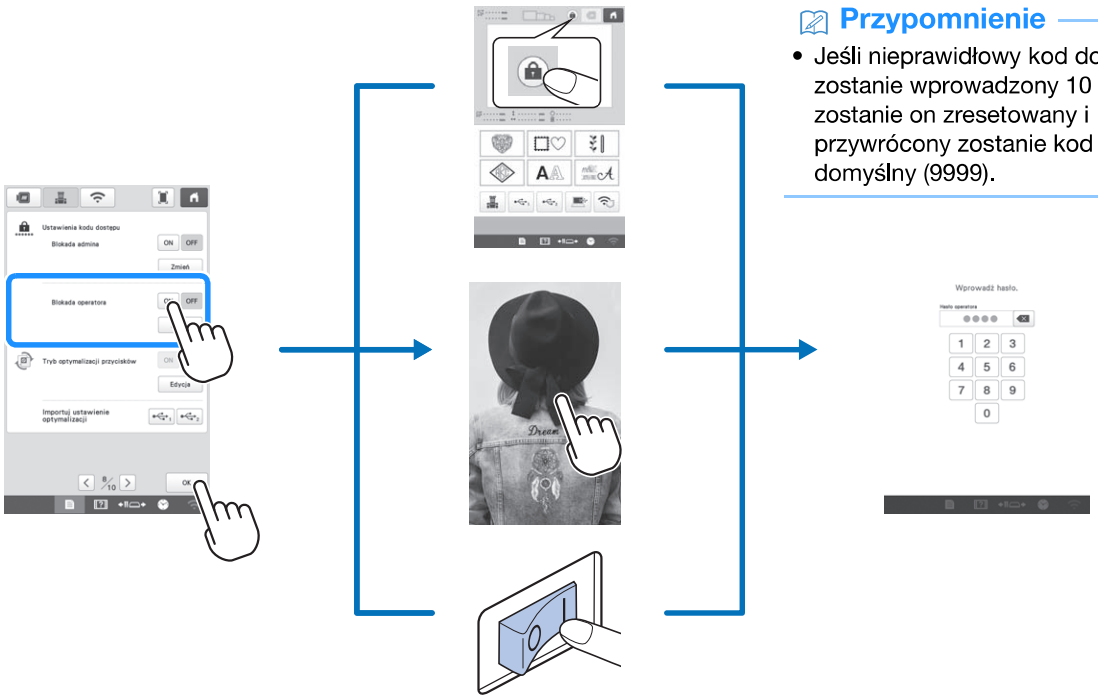

Przypomnienie

- Jeśli nieprawidłowy kod dostępu zostanie wprowadzony 10 razy, zostanie on zresetowany i przywrócony zostanie kod domyślny (9999).

Gdy włączona jest blokada operatora, wyświetlacz LCD zostaje zablokowany w następujących przypadkach:

- Przycisk blokady ekranu został dotknięty.
- Wyświetlacz LCD został dotknięty po upływie zaprogramowanego czasu, powodując włączenie się wygaszacza ekranu.
- Maszyna została wyłączona, a następnie ponownie włączona.

Aby używać wyświetlacza LCD, należy wprowadzić 4-cyfrowe hasło ustalone przez admina. Domyślny kod dostępu to 9999.

Regulacja naprężenia nici dolnej

INFORMACJA

- Po każdej wymianie szpulki dolnej sprawdź naprężenie nici dolnej.
- Wyreguluj naprężenie nici dolnej przed wyregulowaniem naprężenia górnej nici.

1 **Przywiąż dołączony ciężarek do końca nici wychodzącej z bębenka.**

Nawinięte szpulki dolne

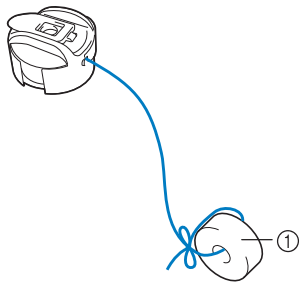

① Ciężarek (L)

INFORMACJA

- Do regulacji nawiniętych szpulek dolnych używa się innych ciężarków niż do metalowych szpulek dolnych.
  Metalowe szpulki dolne:

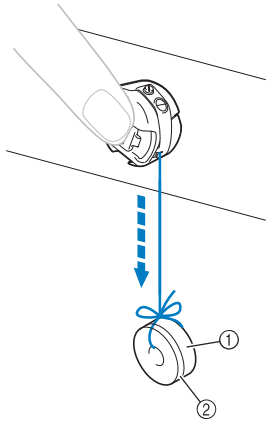

① Ciężarek (L)
② Ciężarek (S) (dołączony do opcjonalnego nawijacza szpulki dolnej)

2 **Przytrzymaj bębenek na gładkiej pionowej powierzchni, jak pokazano na ilustracji.**

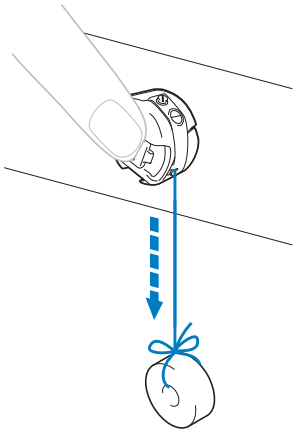

- Jeśli nić z zamocowanym ciężarkiem powoli się wysuwa, naprężenie nici jest prawidłowe.

3 **Użyj dołączonego wkrętaka standardowego, aby obrócić śrubę regulacji naprężenia i wyregulować naprężenie nici.**

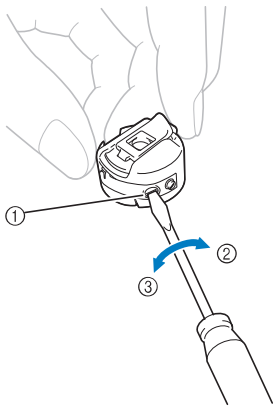

① Śruba regulacji naprężenia
② Zwiększanie naprężenia
③ Zmniejszanie naprężenia

4 **Po przeprowadzeniu regulacji wypróbuj haftowanie wszystkimi igielnicami, aby sprawdzić naprężenie nici.**

Przypomnienie

- We wbudowanych wzorach haftu jeden wzór służy do sprawdzania naprężenia nici. Wyhaftowanie tego wzoru pozwoli w łatwy sposób sprawdzić naprężenie nici. Na lewej stronie tkaniny nić dolna powinna mieć szerokość około jednej trzeciej szerokości szwu.

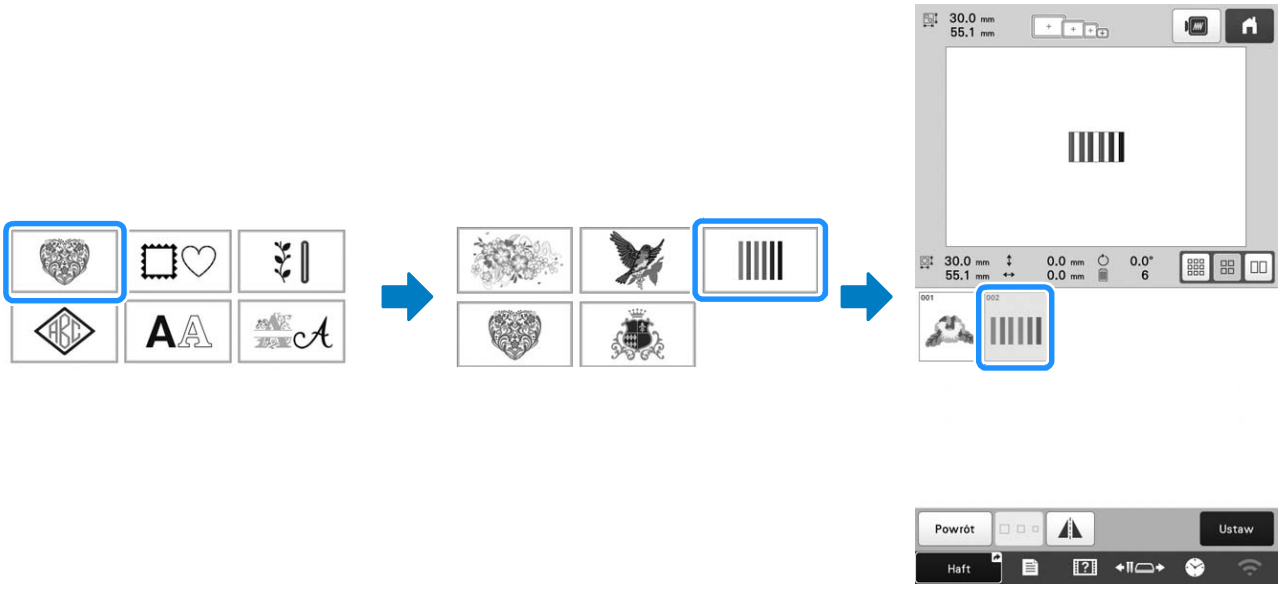

Regulacja naprężenia górnej nici

Naprężenie górnej nici można wyregulować za pomocą pokrętła regulacji naprężenia nici lub pokrętła naprężenia prowadnika górnej nici.

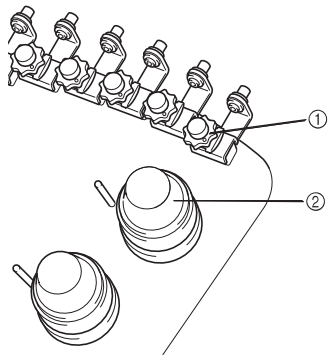

① Pokrętło naprężenia prowadnika górnej nici
② Pokrętło regulacji naprężenia nici

■ Właściwe naprężenie nici

Górna nić może być delikatnie widoczna na lewej stronie tkaniny.

① Prawa strona
② Lewa strona

- Kolor jasnoszary reprezentuje górną nić.
- Kolor ciemnoszary reprezentuje nić dolną.

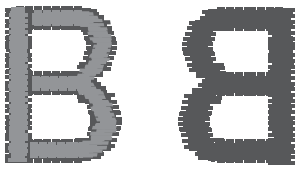

① Prawa strona
② Lewa strona

- Kolor jasnoszary reprezentuje górną nić.
- Kolor ciemnoszary reprezentuje nić dolną.

Górna nić jest zbyt mocno naprężona, przez co nić dolna jest widoczna na prawej stronie tkaniny.

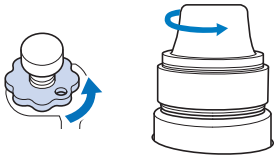

Obrót w lewo powoduje poluzowanie.

① Prawa strona
② Lewa strona

- Kolor jasnoszary reprezentuje górną nić.
- Kolor ciemnoszary reprezentuje nić dolną.

Górna nić jest naprężona zbyt słabo, co powoduje luz górnej nici, blokowanie luźnej górnej nici i powstawanie pętelek na prawej stronie tkaniny.

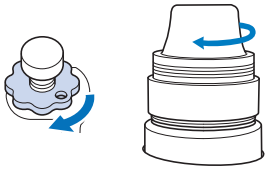

Obrót w prawo powoduje naprężanie.

Wymiana igły

Wideo

⚠ UWAGA

- **Należy się upewnić, że maszyna jest wyłączona przed wymianą igły, w przeciwnym przypadku rozpoczęcie haftowania może spowodować obrażenia ciała.**
- **W maszynie można stosować igły do haftowania stosowane w gospodarstwach domowych. Fabrycznie zalecana igła to „HAX 130 EBBR" (Organ). W zastępstwie można użyć igieł Schmetz 130/705 H-E.**
- **Nigdy nie wolno używać igieł wygiętych. Wygięte igły łatwo się łamią, co może prowadzić do obrażeń ciała.**

Przypomnienie

- Aby prawidłowo sprawdzić igłę, należy umieścić płaską stronę igły na płaskiej powierzchni. Sprawdzić igłę od góry i z boków. Wyrzucić wszelkie wygięte igły.

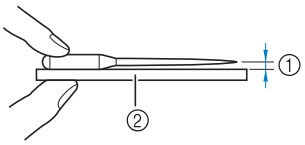

① Przestrzeń równoległa
② Płaska powierzchnia (np. szyba itp.)

1

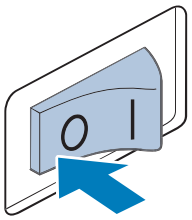

2

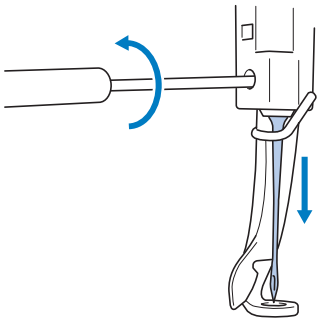

3

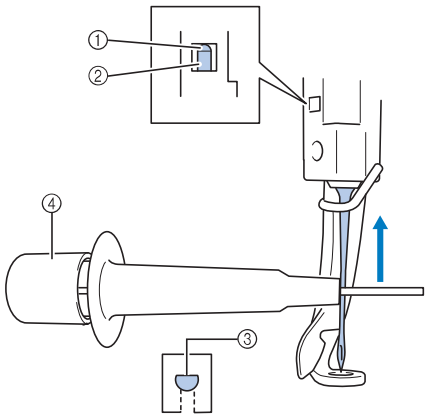

① Ogranicznik igielnicy
② Igła
③ Płaska strona igły
④ Narzędzie do wymiany igieł

Przypomnienie

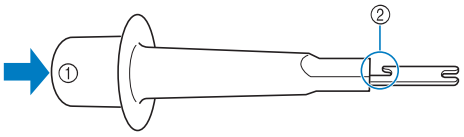

① Końcówka narzędzia do wymiany igieł
② Zacisk mocujący igły

Smarowanie chwytacza

Wideo

Raz dziennie przed uruchomieniem hafciarki nasmaruj zaczep kroplą oleju.

1

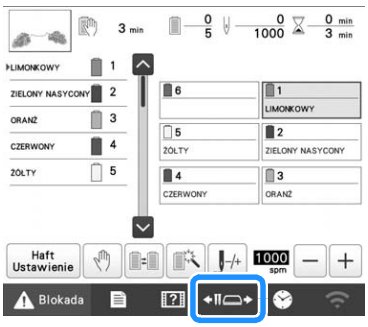

2

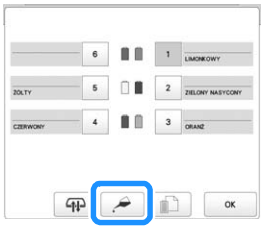

3

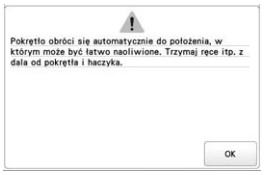

4

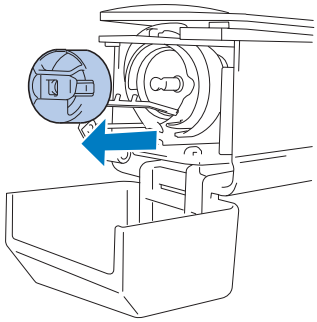

5

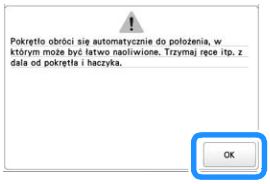

6

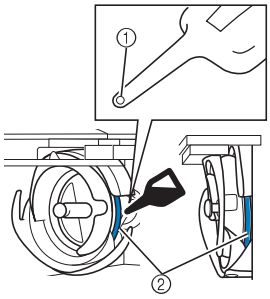

(Widok kąta z przodu) (Widok z boku)

① Przekłuj butelkę oleju.
② Nanieś olej tutaj.

- Należy użyć ostrego przedmiotu do przekłucia końcówki dołączonej smarownicy przed jej użyciem.

7

8

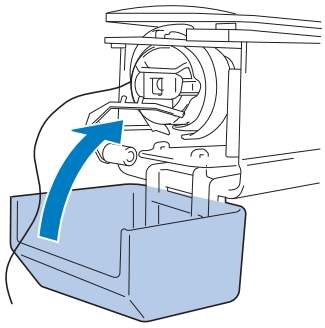

Smarowanie igielnic

Co 40-50 godzin pracy hafciarki nanieś kroplę oleju nad dolną podkładkę igielnicy.

1

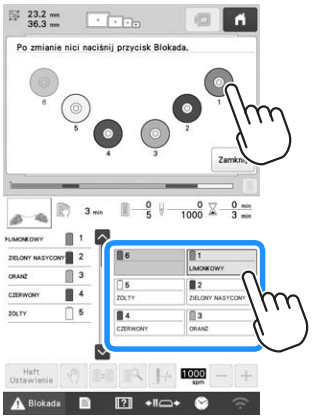

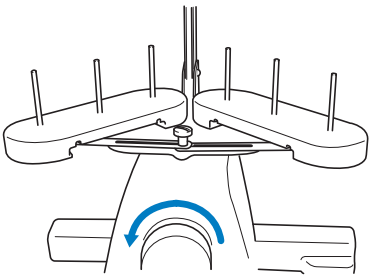

Na ekranie haftu wybierz igielnice pojedynczo, aby można je było przesunąć do pozycji haftowania; obróć pokrętło w kierunku panelu wyświetlacza LCD, aby ustawić igielnicę w najniższej pozycji.

2

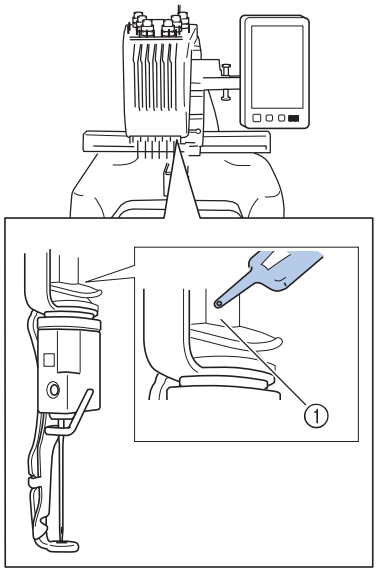

① Nanieś olej tutaj.

- Nadmiar oleju może przedostać się na powierzchnię projektu haftu.

Czyszczenie haczyka

Wideo

⚠ UWAGA

- **Przed przystąpieniem do czyszczenia maszyny należy wyjąć przewód zasilający z gniazda elektrycznego. W przeciwnym wypadku może dojść do porażenia prądem.**
- **Jeśli haczyk jest zarysowany lub uszkodzony, należy zwrócić się do autoryzowanego sprzedawcy firmy Brother.**

1

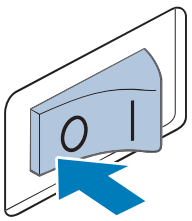

2

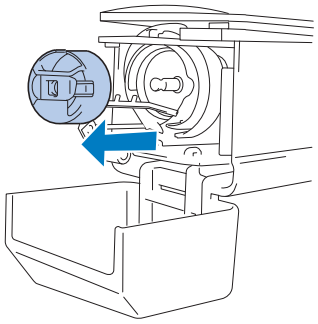

3

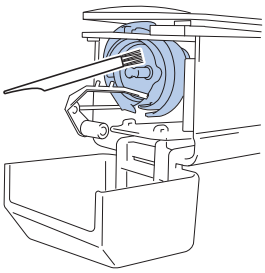

Usuń ścinki i kurz z haczyka i pobliskiego obszaru.

4

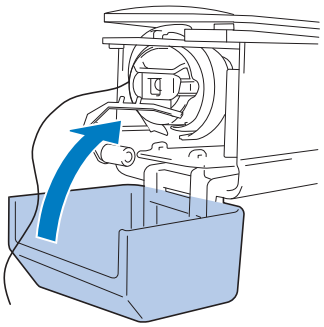

Czyszczenie okolicy płytki ściegowej

Wideo

⚠ UWAGA

- **Przed przystąpieniem do czyszczenia hafciarki należy wyjąć przewód zasilający z gniazda elektrycznego. W przeciwnym wypadku może dojść do porażenia prądem.**

1

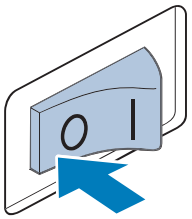

2

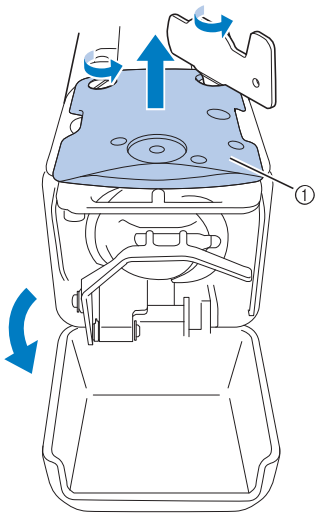

① Zdejmij płytkę ściegową.

3

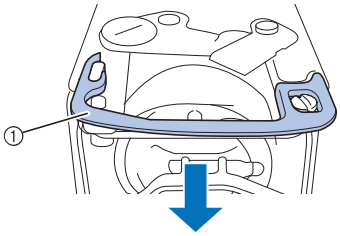

① Podkładka dystansowa

4

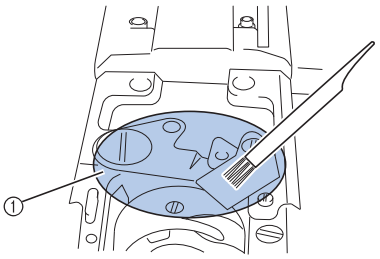

① Usuń wszystkie ścinki z tego obszaru.

5

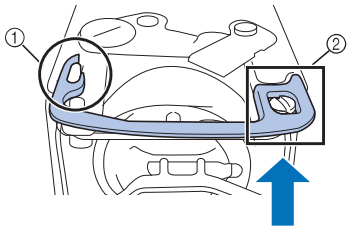

① Wycięcie eliptyczne
② Łeb śruby

6

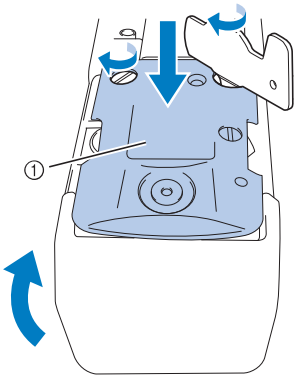

① Płytka ściegowa

Czyszczenie prowadników nici

1

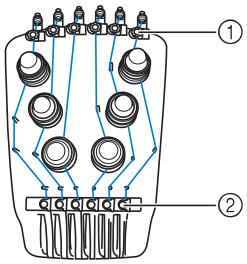

Czyścić należy zarówno płytkę prowadnika górnej nici ①, jak również prowadnika środkowej nici ②.

2

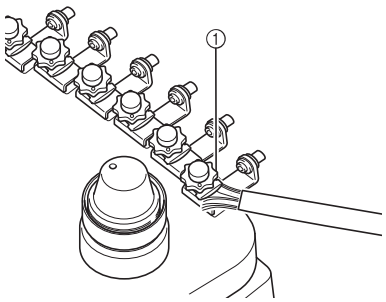

① Wyczyść płytkę prowadnika nici.

Czyszczenie tarczy napięcia

1

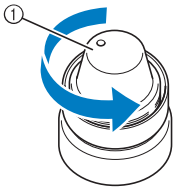

① Obróć pokrętło w lewo.

2

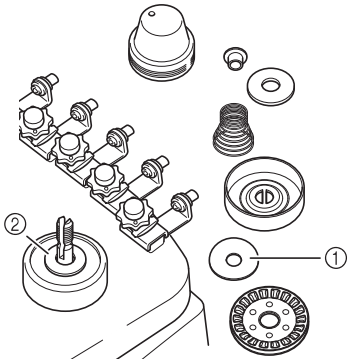

① Podkładka talerzyka naprężacza (górna)
② Podkładka talerzyka naprężacza (dolna)
Usuń ścinki i kurz z dwóch podkładek talerzyka naprężacza (górnej, dolnej) wewnątrz tarczy napięcia.

INFORMACJA

- Podczas montażu jednostki naprężającej należy zwrócić uwagę, aby nie zamontować talerzyka naprężacza odwrotnie.
  U dołu znajduje się magnes.

Spód Góra

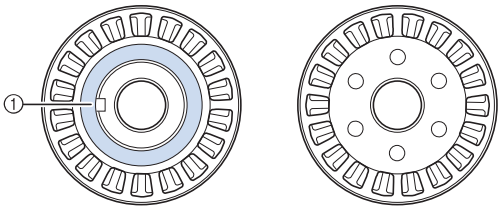

① Magnes

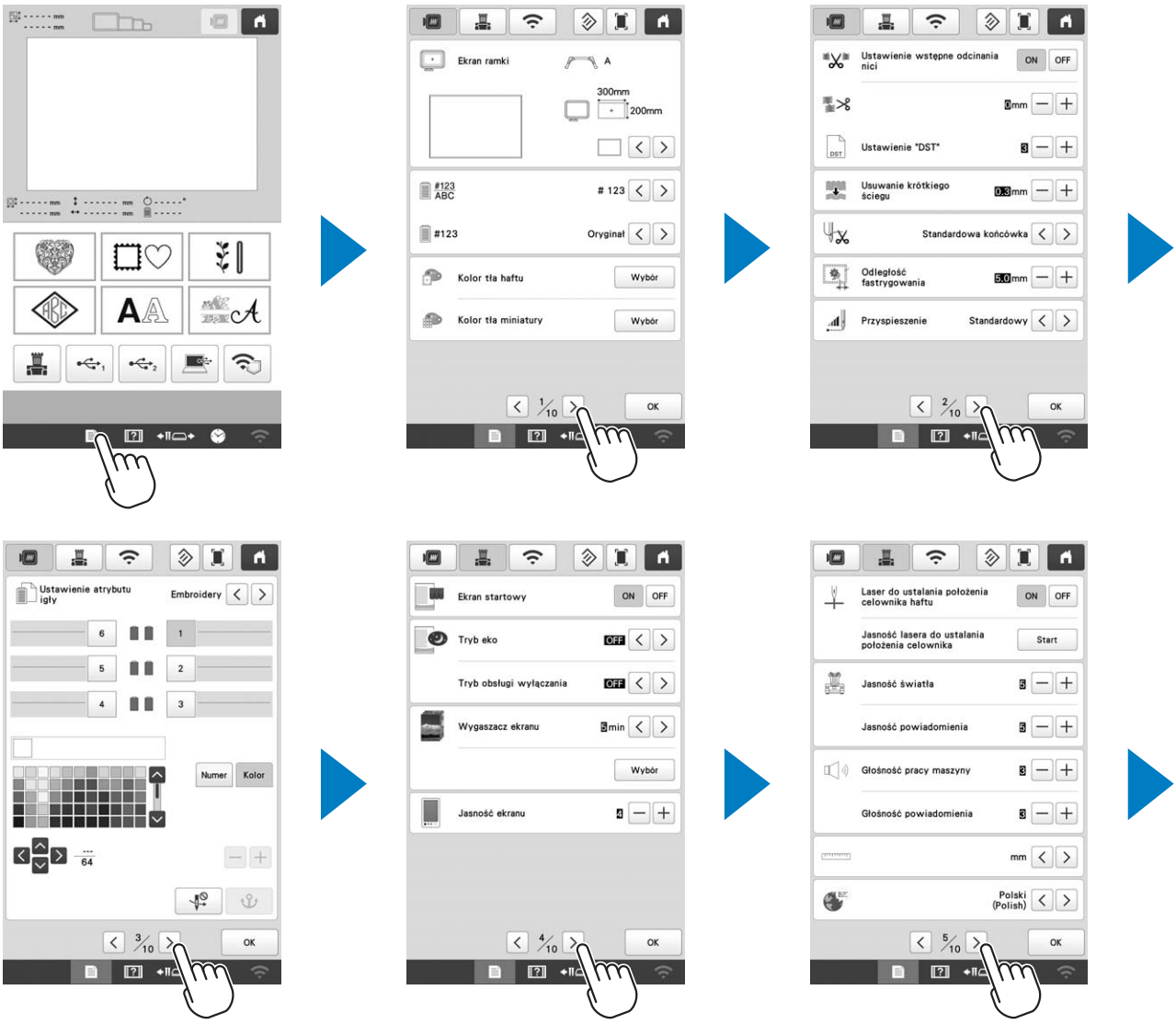
Ekran ramki
A
300mm
200mm
#123 ABC
123
#123
Oryginał
Kolor tła haftu
Wybór
Kolor tła miniatury
Wybór
OK
Ustawienie wstępne odcinania nici
ON
OFF
Ustawienie "DST"
Usuwanie krótkiego ściegu
0.3mm
Standardowa końcówka
Odległość fastrygowania
5.0mm
Przyspieszenie
Standardowy
OK
Ustawienie atrybutu igły
Embroidery
Numer
Kolor
OK
Ekran startowy
ON
OFF
Tryb eko
OFF
Tryb obsługi wyłączania
OFF
Wygaszacz ekranu
3min
Wybór
Jasność ekranu
OK
Laser do ustalania położenia celownika haftu
ON
OFF
Jasność lasera do ustalania położenia celownika
Start
Jasność światła
Jasność powiadomienia
Głośność pracy maszyny
Głośność powiadomienia
mm
Polski (Polish)
OK

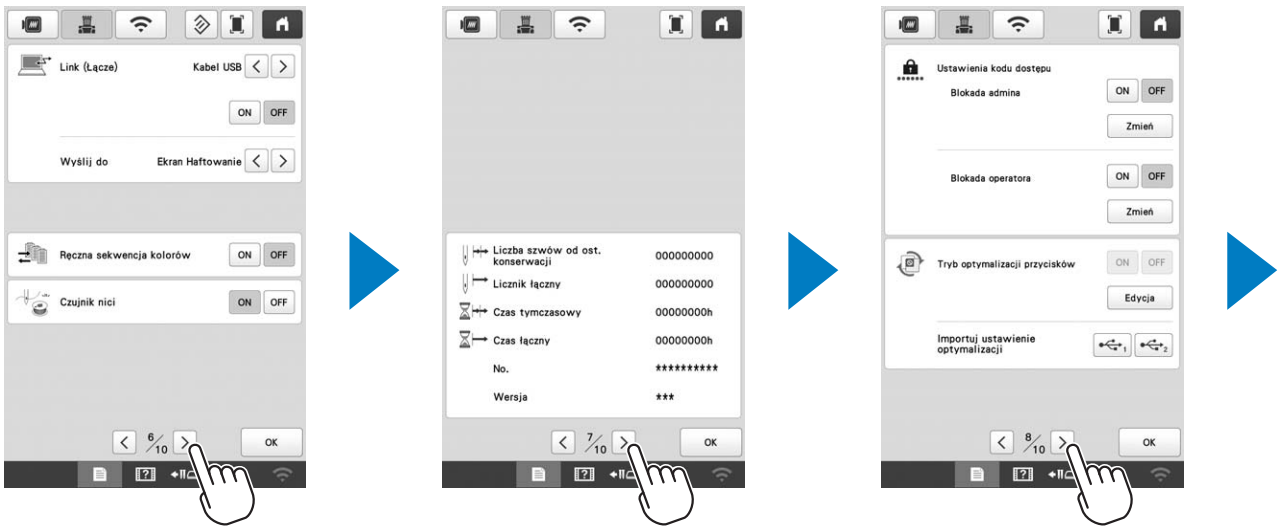
Link (Łącze)
Kabel USB
ON
OFF
Wyślij do
Ekran Haftowanie
Ręczna sekwencja kolorów
ON
OFF
Czujnik nici
ON
OFF
6/10
OK
Liczba szwów od ost. konserwacji
000000000
Licznik łączny
000000000
Czas tymczasowy
00000000h
Czas łączny
00000000h
No.
****
Wersja
***
7/10
OK
Ustawienia kodu dostępu
Blokada admina
ON
OFF
Zmień
Blokada operatora
ON
OFF
Zmień
Tryb optymalizacji przycisków
ON
OFF
Edycja
Importuj ustawienie optymalizacji
8/10
OK

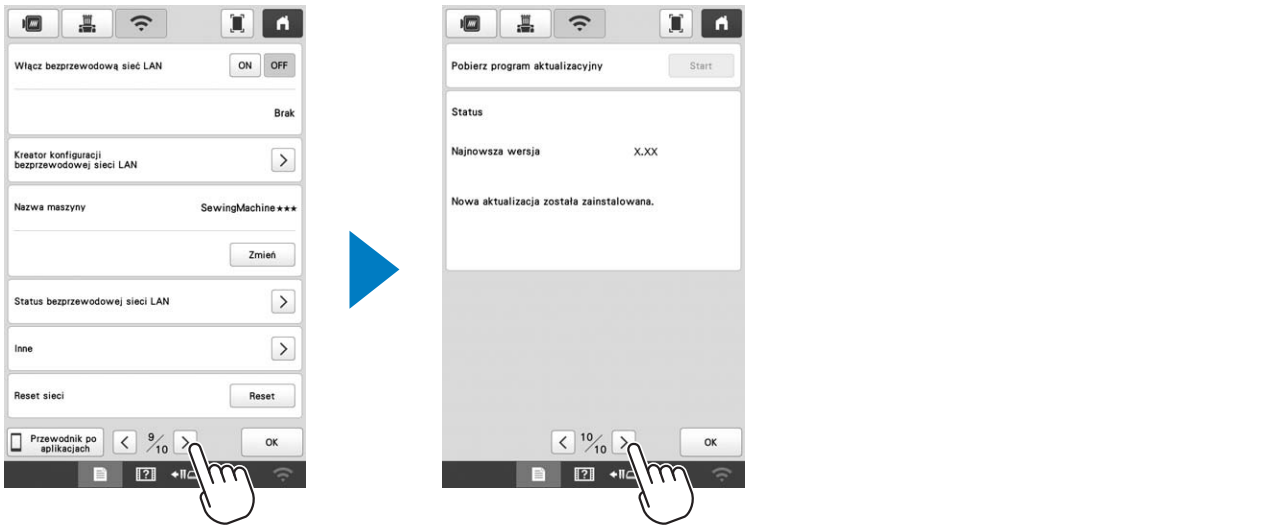
Włącz bezprzewodową sieć LAN
ON
OFF
Brak
Kreator konfiguracji bezprzewodowej sieci LAN
Nazwa maszyny
SewingMachine***
Zmień
Status bezprzewodowej sieci LAN
Inne
Reset sieci
Reset
Przewodnik po aplikacjach
9/10
OK
Pobierz program aktualizacyjny
Start
Status
Najnowsza wersja
X.XX
Nowa aktualizacja została zainstalowana.
10/10
OK

UŻYWANIE OPCJONALNEGO NAWIJACZA SZPULKI DOLNEJ

Do nawijania nici dolnej na metalową szpulkę dolną użyj opcjonalnego nawijacza szpulki dolnej.

⚠ UWAGA

- **Należy umieścić nawijacz szpulki dolnej na równej, stabilnej powierzchni.**
- **Należy używać szpulek dolnych dostarczonych z nawijaczem szpulki dolnej.**

Opcjonalny nawijacz szpulki dolnej wraz z akcesoriami

Sprawdź, czy w zestawie znajduje się nawijacz szpulki dolnej i akcesoria. Gdy kod części to „*”, skontaktuj się ze swoim autoryzowanym sprzedawcą firmy Brother.

	Nazwa części Numer katalogowy
1. 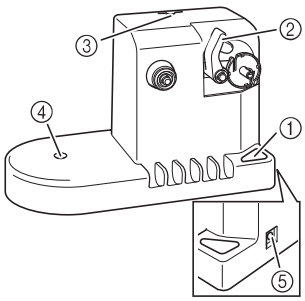 ① Główny wyłącznik zasilania ② Uchwyt nawijacza szpulki dolnej ③ Otwór na prowadnik nici ④ Otwór na trzpień szpulki ⑤ Złącze wejścia DC	**Nawijacz szpulki dolnej** PRBW1
2.	**Trzpień szpulki** XC5949-051
3.	**Szyszka szpulki** XA0679-050
4. 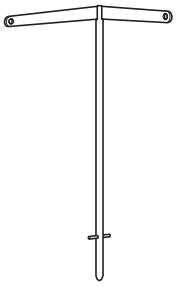	**Prowadnik nici** XC6644-151
5. 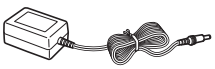	**Zasilacz** *
6.	**Przewód zasilający** *
7.	**Metalowa szpulka dolna × 5** 100376-051
8.	**Nasadka szpulki** 130012-057
9.	**Ciężarek (L)** XC5974-151
10.	**Ciężarek (S)** XC6631-051

Przypomnienie

- Kod części zestawu nawijacza szpulki dolnej może się różnić w zależności od kraju/regionu, w którym zakupiono maszynę.
- W zależności od zakupionego modelu nawijacz szpulki dolnej może być dołączony do maszyny.

Ustawianie opcjonalnego nawijacza szpulki dolnej

1

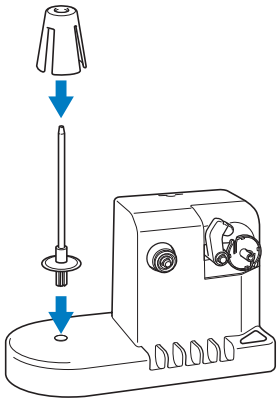

2

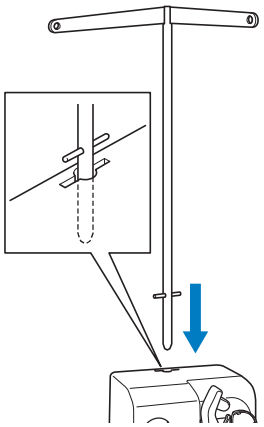

Podłączanie zasilacza

1

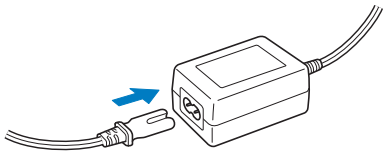

2

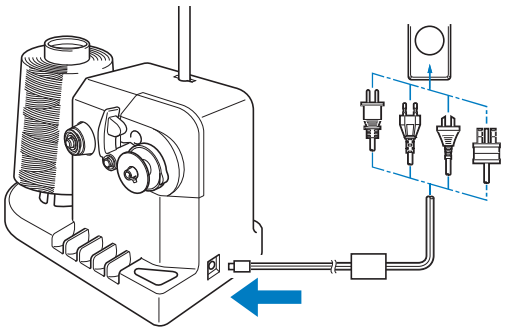

Nawijanie szpulki dolnej

Przygotuj szpulkę dolną i szpulkę nici dolnej. Użyj bawełnianej lub przędzionej poliestrowej nici dolnej (od 74 dtex/2 do 100 dtex/2).

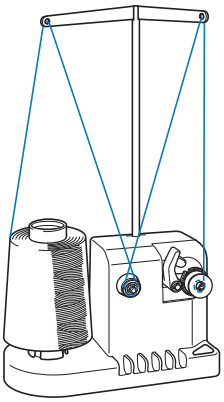

1

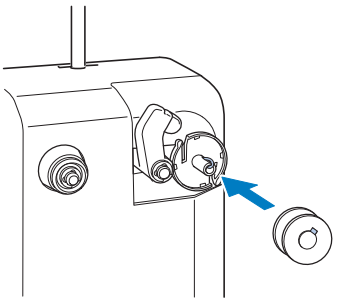

2

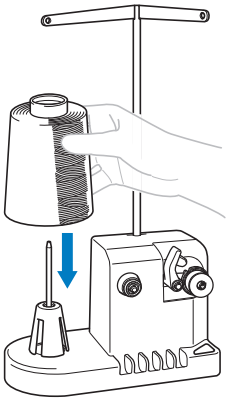

3

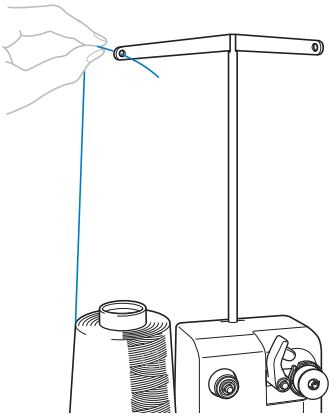

4

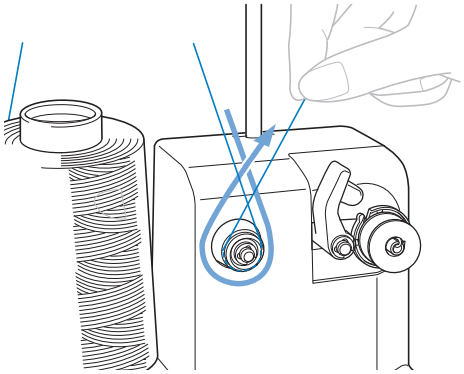

5

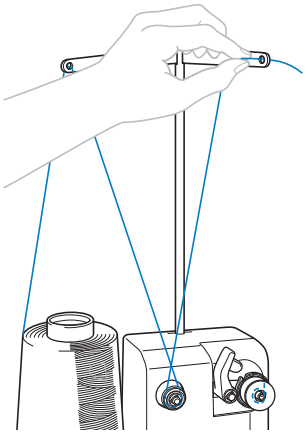

6

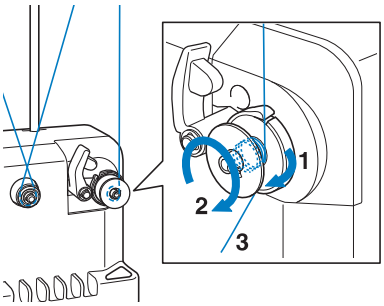

Nawiń nić 4 lub 5 razy wokół szpulki dolnej zgodnie z ruchem wskazówek zegara, jak pokazano na ilustracji.

7

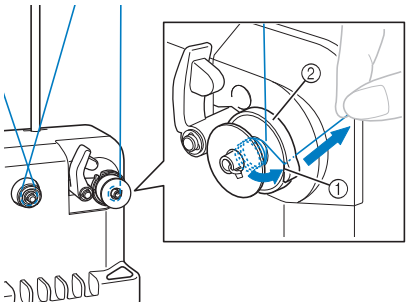

① Szczelina prowadząca
② Nawijacz szpulki dolnej

Przeciągnij koniec nici przez szczelinę prowadzącą w gnieździe nawijacza szpulki dolnej i pociągnij za nić. Przecinak przytnie nić.

8

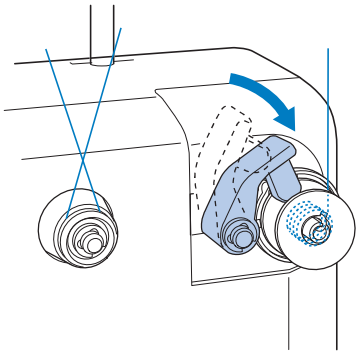

9

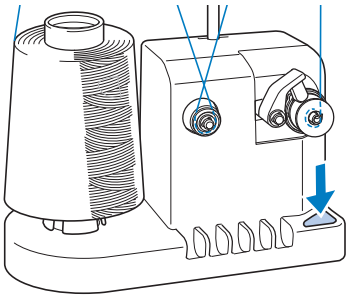

→ Rozpocznij nawijanie szpulki dolnej.

10

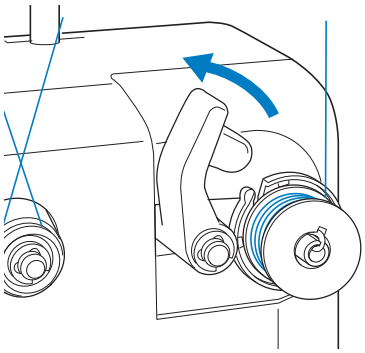

→ Szpulka dolna zatrzyma się automatycznie po zakończeniu nawijania, a uchwyt szpulki dolnej powróci do swojej pierwotnej pozycji.

11

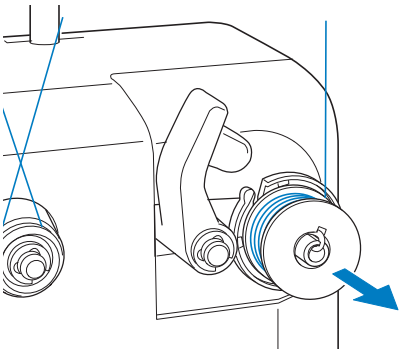

12

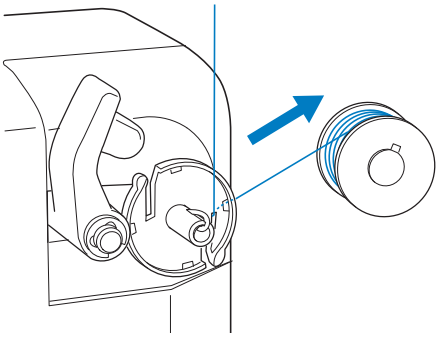

Przeciągnij nić przez szczelinę prowadzącą w gnieździe nawijacza szpulki dolnej w celu jej przycięcia.

⚠ UWAGA

- **Sprawdź, czy nić dolna jest nawinięta prawidłowo. W przeciwnym razie igła może się złamać lub naprężenie nici może być niewłaściwe.**

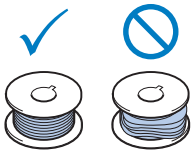

- **Po każdej wymianie szpulki dolnej wyczyść bębenek.**
- **Po każdej wymianie szpulki dolnej sprawdź naprężenie nici dolnej. Aby uzyskać szczegółowe instrukcje dotyczące regulacji naprężenia szpulki dolnej, patrz strona 44.**

■ Zatrzymanie nawijania szpulki dolnej przed zakończeniem

Nawijacz szpulki dolnej zatrzyma się automatycznie, gdy nić nie będzie podawana, na przykład, jeśli zaplącze się na trzpieniu szpulki. W takim przypadku nawlecz prawidłowo nawijacz szpulki dolnej, a następnie prawidłowo nawiń szpulkę dolną.

AKTUALIZACJA OPROGRAMOWANIA MASZYNY

Aktualizacji oprogramowania za pomocą sieci bezprzewodowej LAN

Wideo

1

Przypomnienie

- Maszyna okresowo sprawdza, czy na serwerze znajduje się nowy plik aktualizacyjny. Gdy aktualizacja jest dostępna, przycisk bezprzewodowej sieci LAN wyświetla się w prawym dolnym rogu ekranu jako .

2

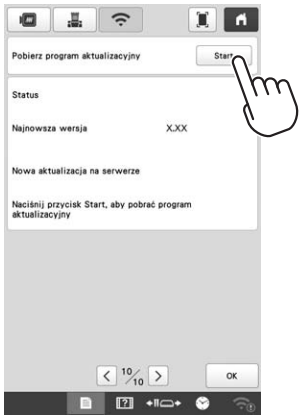

→ Maszyna rozpocznie pobieranie pliku aktualizacyjnego.

3

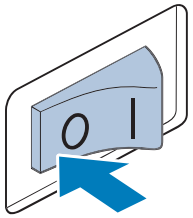

Po zakończeniu pobierania wyłącz maszynę.

4

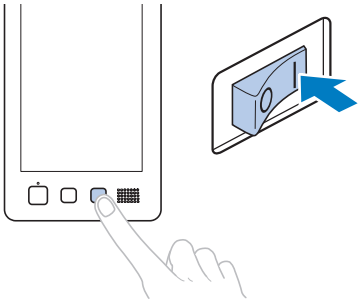

5

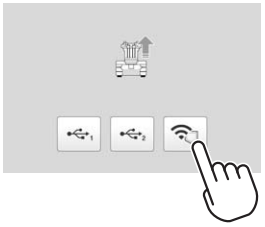

6

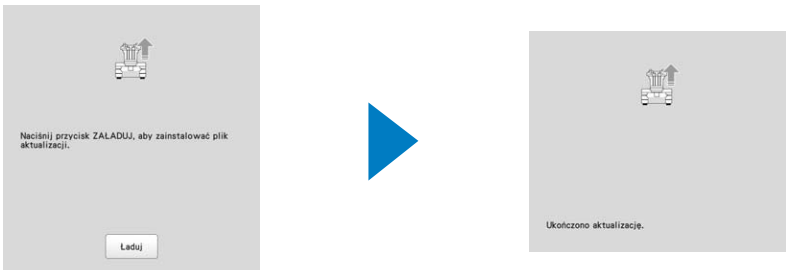

Naciśnij przycisk Ładuj.

7

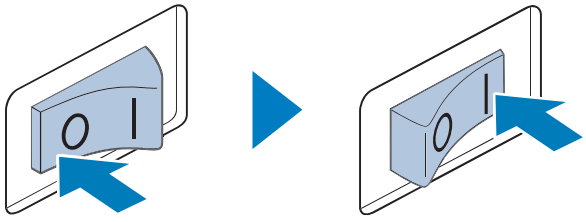

Aktualizacja oprogramowania za pomocą nośnika USB

Wideo

INFORMACJA

- Gdy na stronie http://s.brother/cuban/ dostępna jest aktualizacja oprogramowania, należy pobrać pliki zgodnie z instrukcjami na stronie internetowej oraz instrukcjami przedstawionymi poniżej.
- W przypadku aktualizacji oprogramowania przy użyciu nośnika USB należy sprawdzić, czy na nośniku USB używanym do aktualizacji nie są zapisane żadne inne dane oprócz pliku aktualizacyjnego.
- Nośniki USB są powszechnie używane, jednakże niektóre nośniki USB mogą nie być zgodne z maszyną. Szczegółowe informacje można znaleźć na naszej stronie internetowej.

1

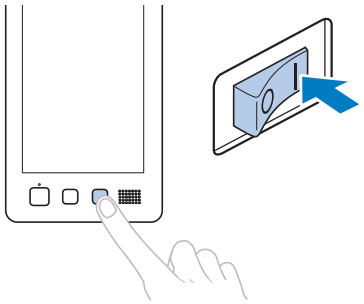

2

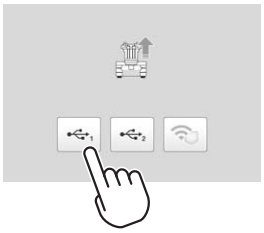

3

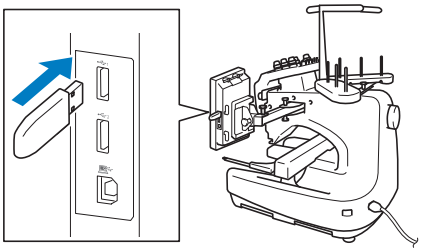

4

Naciśnij przycisk Ładuj.

5

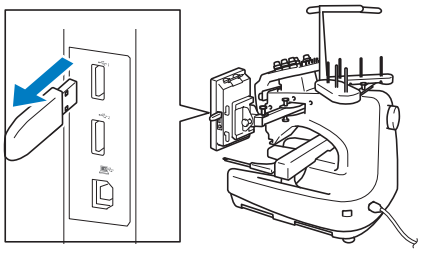

6

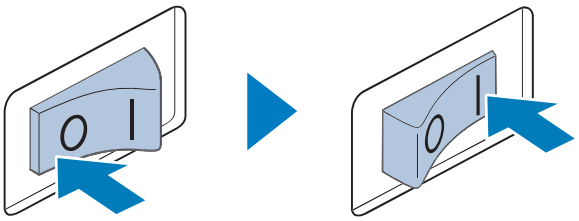

My Stitch Monitor to aplikacja mobilna, która monitoruje warunki pracy Twojej maszyny.
Pobierz aplikację z Google Play™ lub App Store.

Google Play™

App Store

Design Database Transfer to dedykowana aplikacja Windows do bezprzewodowego przesyłania danych dotyczących haftu z komputera do maszyny. Możesz używać tej aplikacji do przeglądania danych haftu i zarządzania nimi.
Aplikację możesz pobrać też z naszej witryny internetowej http://s.brother/cabkb/.

Wsparcie odnośnie produktu i odpowiedzi na najczęściej zadawane pytania (FAQ) można znaleźć na stronie internetowej **http://s.brother/cpban/**.

Odwiedź nas na **http://s.brother/cvban/**, aby obejrzeć filmy instruktażowe.

Proszę upewnić się, że zainstalowana jest najnowsza wersja oprogramowania. Najnowsza wersja zawiera różnorodne ulepszenia funkcjonalne.

Brother Support Center to aplikacja dla urządzeń mobilnych oferująca pomocne informacje dotyczące urządzeń Brother.

Maszyna jest przeznaczona do użytku wyłącznie w kraju zakupu. Lokalne firmy Brother lub dystrybutorzy będą obsługiwać maszyny wyłącznie w kraju zakupu.